DISTRIBUTOR INFORMATION:

Macrochip

Macrochip Science Technology Co., Ltd.
E-mail: anna@macro-chip.cn
Tel: 86-02883404113
Mobile: 86-15719495227
Website: www.macro-chip.cn
Address: 38 Jinke Road South, Jinniu High-Tech Industrial Park, Chengdu, Sichuan,China

目　录

CONTENTS

产品型号命名及质量等级说明

一、产品订货信息：

XX	XXXX	XX	RH	XX
质量等级标识	产品型号	封装形式	抗辐照加固标识	航天专用标识

二、符号说明

1. 质量等级标识

JT：双极型工艺国军标质量等级产品

JC：M0S工艺国军标质量等级产品

G： 七专质量等级产品

G^{+}：七专加严质量等级产品

无上述前缀符号的产品，质量等级为普军品

2. 封装形式

D：陶瓷双列直插式封装（默认不打该标识）

F：陶瓷扁平贴片封装

H：陶瓷玻璃熔封扁平贴片封装

S：陶瓷表贴弯引线封装

SS：窄体陶瓷表贴弯引线封装

SS1：小间距窄体陶瓷表贴弯引线封装

C：无引线载体CLCC封装

Q：QFN封装

B：BGA封装

N：塑封标识

T：金属圆形封装，如TO-8、TO-10等封装

3、抗辐照加固标识：RH

4、航天专用产品标识：

1）航天一院专用标识：

B/K: 可靠性增长LMS101-2005质量等级产品专用标识。

2）航天五院专用标识：

CB、CC：航天五院CASTB、CASTC质量等级产品

三、与国外同类产品的替代说明

1、D型封装与TI、NS等公司J型BF型封装产品可以直接互换，如54LS245与国外SNJ54LS245J可以直接替换、54HC14与国外CD54HC14J可以直接替换、CD4046与国外CD4046BF可以直接替换。

2、F型、H型、S型封装与TI公司W型封装产品可以直接互换，如54HC00F与国外SNJ54HC00W可以直接替换。

3、C型封装与TI公司FK型、ME型封装产品可以直接互换，如54AC138C与国外SNJ54AC138FK可以直接替换。

协议总线接口电路

RS-232总线接口系列

序号	产品名称	产品型号	指标简介	兼容型号	封装形式
1	EIA-232收发器	ER202	工作电压4.5V ~ 5.5V, 数据传输率120kbps	MAX202	DIP，CSOP，SS
2	EIA-232收发器	ER232	工作电压4.5V ~ 5.5V, 数据传输率120kbps	MAX232	DIP，CSOP，SS
3	3.0V到5.5V多通道 RS-232线驱动器/接收器	ER3232	工作电3.0V ~ 3.6V,4.5V ~ 5.5V 数据传输速率120kbps	MAX3232	DIP，CSOP，SS
4	3.0V到5.5V多通道 RS-232线驱动器/接收器	ER3243	工作电压3.0V ~ 3.6V,4.5V ~ 5.5V 数据传输速率250kbps	MAX3242	CSOP，SS1
5	3路驱动5路接收多通道 RS-232线驱动器/接收器	ER75232	Vcc:4.5V ~ 5.5V,VDD:7.5V ~ 15V, VSS:-7.5V ~ -15V,传输速率125kbps	GD75232	TSSOP

RS-422/485总线接口系列

序号	产品名称	产品型号	指标简介	兼容型号	封装形式
6	RS-422/485总线信号 收发器	ER485	工作电压4.5V ~ 5.5V, 数据传输速率2.5Mbps	MAX485	DIP，CSOP
7	RS-422/485总线信号 收发器	ER487	工作电压4.5V ~ 5.5V, 数据传输速率15Mbps	MAX487	DIP，CSOP
8	RS-422/485总线信号 收发器	ER488	工作电压4.5V ~ 5.5V, 数据传输速率2.5Mbps	MAX488	DIP，CSOP
9	RS-422/485总线信号 收发器	ER489	工作电压4.5V ~ 5.5V, 数据传输速率2.5Mbps	MAX489	DIP，CSOP，SS
10	RS-422/485总线信号 收发器	ER490	工作电压4.5V ~ 5.5V, 数据传输速率2.5Mbps	MAX490	DIP，CSOP
11	RS-422/485总线信号 收发器	ER491	工作电压4.5V ~ 5.5V, 数据传输速率2.5Mbps	MAX491	DIP，CSOP，SS
12	RS-422/485总线信号 收发器	ER3462	工作电压4.75V ~ 5.25V, 数据传输速率20Mbps	MAX3462	DIP，CSOP
13	RS-422/485总线信号 收发器	ER3485	工作电压3.0V ~ 3.6V, 数据传输速率10Mbps	MAX3485	DIP，CSOP
14	RS-422/485总线信号 收发器	ER3488	工作电压3.0V ~ 3.6V, 数据传输速率10Mbps	MAX3488	DIP，CSOP
15	RS-422/485总线信号 收发器	ER3490	工作电压3.0V ~ 3.6V, 数据传输速率10Mbps	MAX3490	DIP，CSOP
16	RS-422/485总线信号 收发器	ER3491	工作电压3.0V ~ 3.6V, 数据传输速率10Mbps	MAX3491	DIP，CSOP，SS
17	RS-422/485总线信号 收发器	ER3030	工作电压3.0V ~ 3.6V, 数据传输速率20Mbps	MAX3030	CSOP，SS
18	RS-422/485总线信号 收发器	ER3042	5.0V单电源供电， 单调差分输出切换	MAX3042	CSOP
19	RS-422/485总线信号 收发器	ER3077	5V单电源供电， 输入到输出的延迟10ns	MAX3077	CSOP
20	RS-422/485总线信号 收发器	ER3087	最大工作电压12V, 数据传输速率15Mbps	MAX3087	CSOP
21	RS-422/485四差分总 线驱动器	ER3088	5.0V，±15KV ESD保护	MAX3088	CSOP，SS

22	RS-422/485四差分总线驱动器	ER3096	工作电压3.0V～3.6V，数据传输速率20Mbps	MAX3096	CSOP，SS
23	隔离RS-422/485总线收发器	ER1490	传输数据速率2.5Mbps，5V单电源供电	MAX1490	DIP
24	信号和电源隔离RS-485收发器	ER2582	工作电压3.0V～5.5V，数据传输速率16Mbps	ADM2582	SOIC
25	半双工RS-422/485收发器	ER13088	工作电压3.0V～5.5V	MAX13088	DIP，CSOP
CAN总线接口系列					
序号	产品名称	产品型号	指标简介	兼容型号	封装形式
26	CAN总线收发器	ER65 HVD251	工作电压-0.3V～7.0V，信号传输速率1Mbps	SN65HVD 251DRJ	DIP，CSOP
27	CAN总线收发器	ER65 HVD230	工作电压3.0V～3.6V，数据传输速率1Mbps	SN65HVD 230Q	DIP，CSOP
28	CAN总线收发器	ER65 HVD232	工作电压3.0V～3.6V，数据传输速率1Mbps	SN65HVD 232Q	DIP，CSOP
29	CAN总线收发器	ER65 HVD233	工作电压3.0V～3.6V，数据传输速率1Mbps	SN65HVD 233Q	DIP，CSOP
30	CAN总线收发器	ER1040	工作电压4.5V～5.5V，数据传输速率1Mbps	TJA1040	DIP，CSOP
31	CAN总线收发器	ER1050	工作电压4.5V～5.5V，数据传输速率1Mbps	TJA1050	DIP，CSOP
ARINC429总线接口系列					
序号	产品名称	产品型号	指标简介	兼容型号	封装形式
32	ARINC429总线	ER3182	可调ARINC上升和下降时间，可编程的输出电压摆幅，数据传输速率100KBITS	HI-3182	DIP，CLCC
33	ARINC429总线	ER3282	定时控制10倍的数据速率。低功耗，单5伏电源	HI-3282	DIP，CLCC
34	1553总线	ER1567	工作电压：+5V，采用CMOS技术，低待机电流，功耗小于1W	HI-1567	DIP，CSOP
差分收发器					
序号	产品名称	产品型号	指标简介	兼容型号	封装形式
1	四差分总线驱动器	ER26LS31	5V单电源供电，输入到输出的延迟10ns	DS26LS31	DIP，CSOP，SS
2	四差分总线驱动器	ER26LS32	5V单电源供电，输入到输出的延迟10ns	DS26LS32	DIP，CSOP，SS
3	四差分总线驱动器	ER26C31	5V单电源供电，输入到输出的延迟6ns	DS26C31	DIP，CSOP，SS
4	四差分总线驱动器	ER26C32	5V单电源供电，输入到输出的延迟6ns	DS26C32	DIP，CSOP，SS
5	低压四差分高速驱动器	ER26LV31	3.3V单电源供电，输入到输出的延迟10ns	DS26LV31	DIP，CSOP，SS
6	低压四差分高速接收器	ER26LV32	3.3V单电源供电，输入到输出的延迟10ns	DS26LV32	DIP，CSOP，SS
7	EIA-485/EIA-422四差分驱动器	ER96F172	5.0V单电源供电，单调差分输出切换	DS96F172	DIP，CSOP，CLCC

8	EIA-485/EIA-422 四差分驱动器	ER96F173	5.0V单电源供电， 专为多点总线应用	DS96F173	DIP，CSOP，CLCC
9	EIA-485/EIA-422 四差分驱动器	ER96F174	5.0V单电源供电， 单调差分输出切换	DS96F174	DIP，CLCC
10	EIA-485/EIA-422 四差分驱动器	ER96 F175	5.0V单电源供电， 专为多点总线应用	DS96F175	DIP，CLCC
11	EIA-485/EIA-422 四差分驱动器	ER65 LBC174	传输数据速率超千万比特每秒， 5V单电源供电	SN65 LBC174	SOP
12	EIA-485/EIA-422 四差分驱动器	ER65 LBC175	传输数据速率超千万比特每秒， 5V单电源供电	SN65 LBC175	SOP
13	EIA-485/EIA-422 四差分驱动器	ER55 LBC174	传输数据速率超千万比特每秒， 5V单电源供电	SN65 LBC174	CSOP，CLCC
14	EIA-485/EIA-422 四差分驱动器	ER55 LBC175	传输数据速率超千万比特每秒， 5V单电源供电	SN65 LBC175	CSOP，CLCC
15	高速差分线驱动器	ER55 LVDS31	数据传输速率400 MBps， 3.3 V单电源供电	SN55 LVDS31	DIP，CSOP
16	高速差分线驱动器	ER55 LVDS32	数据传输速率400 MBps， 3.3 V单电源供电	SN55 LVDS32	DIP，CSOP
17	高速差分线驱动器	ER90 LV047	数据传输速率400 MBps， 3.3 V单电源供电	DS90 LV047A	SOIC
18	高速差分线驱动器	ER90 LV048	数据传输速率400 MBps， 3.3 V单电源供电	DS90 LV048A	SOIC
19	双外围正与门驱动器	ER55451	5V单电源供电	SN55451	DIP，CS0P
20	双外围正与非门驱动器	ER55452	5V单电源供电	SN55452	DIP，CS0P
21	四总线收发器	ER55138	4个独立通道，TTL兼容的 接收器输出，5V单电源供电	SN55138	DIP，CSOP，CLCC
22	四总线收发器	ER55189	内置输入迟滞，单电源5V供电	SN55189	DIP，CSOP，CLCC
23	总线发射器	ER65LV DS084	21：3数据信道196 MBp/s， 3.3 V单电源供电	SN65LV DS084	H48，F48，CSOP
24	四路LVDS驱动器	ER65 LVDS104	工作电压：3.3V； 时钟频率≤400MHz	SN65 LVDS104	SS，SS1
25	四路LVDS驱动器	ER65 LVDS105	工作电压：3.3V； 时钟频率≤400MHz	SN65 LVDS105	SS，SS1
26	四路LVDS驱动器	ER65 LVDS108	工作电压：3.3V； 数据速率≤630MHz	SN65 LVDS108	SS，SS1
27	LVDS接收器	RHFLV DS315	LVDS输出， CMOS输入，工作电压3.3V	RHF LVDS315	CSOP
28	LVDS接收器	RHFLV DS325	LVDS输出， CMOS输入，工作电压3.3V	RHF LVDS325	CSOP
29	以太网PHY收发器	ER8201	单芯片/单端口，芯片支持MII（介质 独立接口），RMII（简化介质独立接口）	SR8201	QFN
双电源电平转换器					
序号	产品名称	产品型号	指标简介	兼容型号	封装形式
1	自适应电平转换器	TW0101	V_{CCA}:2.7V～3.6V；V_{CCB}:4.5V～5.5V； 1通道无方向控制端，自适应输入	TXB0101	CSOP
2	自适应电平转换器	TW0102	V_{CCA}:2.7V～3.6V；V_{CCB}:4.5V～5.5V； 2通道无方向控制端，自适应输入	TXB0102	CSOP

3	自适应电平转换器	TW0104	$V_{CC}A$:2.7V ~ 3.6V；V_{CCB}:4.5V ~ 5.5V；4通道无方向控制端，自适应输入	TXB0104	CSOP
4	自适应电平转换器	TW0106	$V_{CC}A$:2.7V ~ 3.6V；V_{CCB}:4.5V ~ 5.5V；6通道无方向控制端，自适应输入	TXB0106	CSOP
5	自适应电平转换器	TW0108	$V_{CC}A$:2.7V ~ 3.6V；V_{CCB}:4.5V ~ 5.5V；8通道无方向控制端，自适应输入	TXB0108	CSOP
6	双电源总线收发器	54LVC 1T45	1通道双电源收发器；双电源自由调配	SN74 LVC1T45	DIP，F，CSOP，SOP
7	双电源总线收发器	54LVC 2T45	2通道双电源收发器；双电源自由调配	SN74 LVC2T45	DIP，F，CSOP，SOP
8	双电源总线收发器	54AVC 4T245	4通道双电源收发器；双电源自由调配	SN74 AVC4T245	DIP，F，CSOP，SOP
9	双电源总线收发器	54LVC 8T245	8通道双电源收发器；双电源自由调配	SN74 LVC8T245	DIP，F，CSOP，SOP
10	双电源总线收发器	54LVC 16T245	16通道双电源收发器；双电源自由调配	SN74 LVC16T245	CSOP，F型
11	双电源总线收发器	54AVC 32T245	32通道双电源收发器；双电源自由调配	SN74 AVC32T245	BGA
12	电平转换收发器	54LVC 4245	$V_{CC}A$:2.7V ~ 3.6V；V_{CCB}:4.5V ~ 5.5V；支持混合模式信号工作	SN74 LVC4245	CSOP，SS1
13	电平转换收发器	54ALVC 164245	$V_{CC}A$:2.7V ~ 3.6V；V_{CCB}:4.5V ~ 5.5V；支持混合模式信号工作	SN74A LVC164245	CSOP，H型，F型
单电源电平转换器					
14	电平转换收发器	54ALVC H16245	工作电压：1.65 V ~ 3.6 V；带有保持功能	SN74ALVC H16245	CSOP，H型，F型
15	电平转换收发器	54LVT H16373	工作电压：2.7V ~ 3.6 V；兼容TTL输入信号	SN74LVT H16373	H型，CSOP
16	电平转换收发器	54LVT H16374	工作电压：2.7V ~ 3.6 V；兼容TTL输入信号	SN74LVT H16374	H型，CSOP
17	电平转换收发器	54LVC 16373	工作电压：1.65V ~ 3.65V；兼容TTL输入信号	SN74LVC 16373	CSOP，H型，F型
18	32位缓冲器/总线驱动器	54ALVC H32244	1.65V至3.6V工作；带有保持功能	SN74ALVC H32244	BGA96
19	32位总线收发器	54ALVC H32245	1.65V至3.6V工作，带有保持功能	SN74ALVC H32245	BGA96
20	32位D透明锁存器	54ALVC H32373	1.65V至3.6V工作，带有保持功能	SN74ALVC H32373	BGA96
21	16位总线收发器 (三态输出)	54FCT 16245	高速，低功耗	IDT54FC T16245	CSOP，H型，F型
22	16位缓冲器/驱动器	54FCT 162244	高速，低功耗	IDT54FC T162244	CSOP，H型，F型
23	16位总线收发器	54FCT 162245	高速，低功耗	IDT54FC T162245	CSOP，H型，F型
24	16位总线收发器	54FCT 163245	高速，低功耗	IDT54FCT 163245	CSOP，H型，F型
25	16位D触发器（三态输出）	54ABT 16240	输出能力：+64mA/−32mA,5V供电	IDT54ABT 16240	CSOP，H型，F型
26	16位D透明锁存器（三态输出）	54ABT 16373	闭锁性能超500 mA，5V供电	IDT54ABT 16373	CSOP，H型，F型
27	16位D触发器（三态输出）	54ABT 16374	闭锁性能超500 mA，5V供电	IDT54ABT 16374	CSOP，H型，F型

时钟驱动电路

序号	产品名称	产品型号	指标简介	兼容型号	封装形式
1	时钟驱动器	ER2305	工作电压：3.3V； 10MHz～133MHz工作范围	CY2305 SI-1H	DIP，CSOP
2	时钟驱动器	ER2309	工作电压：3.3V； 10MHz～133MHz工作范围	CY2309 SI-1H	DIP，CSOP
3	时钟驱动器	ER553	工作电压：1.8V～3.3V； 时钟频率≤200MHz	553S	CSOP
4	时钟驱动器	ER38074	工作电压：3.3V； 时钟频率≤166MHz	IDT74FCT 38074	CSOP

电源监控电路

序号	产品名称	产品型号	指标简介	兼容型号	封装形式
1	低功耗微处理器监控电路	ER691	200ms的复位脉冲宽度， 最大延迟10ns	MAX691	DIP，CSOP，F
2	低功耗微控制监控电路	ER705	200ms的复位脉冲宽度， 4.65V复位门限	MAX705	TO143/223， CSOP，DIP
3	低功耗微控制监控电路	ER706T	200ms的复位脉冲宽度， 3.08V复位门限	MAX706T	TO143/223， CSOP，DIP
4	低功耗微控制监控电路	ER706S	200ms的复位脉冲宽度， 2.93V复位门限	MAX706S	TO143/223， CSOP，DIP
5	低功耗微控制监控电路	ER706R	200ms的复位脉冲宽度， 2.63V复位门限	MAX706R	TO143/223， CSOP，DIP
6	低功耗微控制监控电路	ER707	140ms的复位脉冲宽度， 4.63V复位门限	MAX707	TO143/223， CSOP，DIP
7	低功耗微控制监控电路	ER708T	200ms的复位脉冲宽度， 3.08V复位门限	MAX708T	TO-143/223， CSOP，DIP
8	低功耗微控制监控电路	ER708S	200ms的复位脉冲宽度， 2.93V复位门限	MAX708S	TO-143/223， CSOP，DIP
9	低功耗微控制监控电路	ER708R	200ms的复位脉冲宽度， 2.63V复位门限	MAX708R	TO-143/223， CSOP，DIP
10	微处理器监控电路	ER791	200ms的复位脉冲宽度， 4.65V复位门限	MAX791	TO-143/223， CSOP，DIP
11	微处理器复位电路	ER810	140ms的复位脉冲宽度， 2.63V-4.63V复位门限	MAX810	TO-143/223， CSOP，DIP
12	微处理器复位电路	ER811	140ms的复位脉冲宽度， 2.63V-4.63V复位门限	MAX811	TO-143/223， CSOP，DIP
13	微处理器复位电路	ER812	140ms的复位脉冲宽度， 2.63V-4.63V复位门限	MAX812	TO-143/223， CSOP，DIP
14	微处理器复位电路	ER813	140ms的复位脉冲宽度， 4.63V复位门限	MAX813	TO-143/223， CSOP，DIP
15	微处理器复位电路	ER823	140ms的复位脉冲宽度， 2.63V-4.63V复位门限	MAX823	TO-143/223， CSOP，DIP
16	微控制监控电路	ER7705	280ms的复位脉冲宽度， 4.65V复位门限	LT7705	TO-143/223， CSOP,DIP
17	四电源线监控器	ER1903	2.5V精密基准， 8-40V电源供电	UC1903	DIP，CLCC

PIN管驱动器

序号	产品名称	产品型号	封装形式
1	双路同相PIN管驱动器	ERPD-2P2-P35S08	CSOP
2	四路同相PIN管驱动器	ERPD-2P4-P35S16	CSOP
3	八路同相PIN管驱动器	ERPD-2P4-2P35S24	CSOP
4	双路同相反相PIN管驱动器	ERPD-2P2-FP35S08	CSOP
5	双路反相PIN管驱动器	ERPD-2P2-F35S08	CSOP
6	四路同相PIN管驱动器	ERPD-2P4-P35Q24	CQFP24

光电耦合器、数字隔离器

光电耦合器

序号	产品名称	产品型号	指标简介	兼容型号	封装形式
1	光电耦合器	CXG3102D	集发击穿电压：60V； 隔离电压：1000V； 电流传输比：60%-400%	TLP632；TLP521； TLP621；TLP624； TLP628；TLP629；	DIP
2	光电耦合器	CXG3105S	集发击穿电压：100V； 隔离电压：1000V； 电流传输比：60%-400%	TLP632；TLP521； TLP621；TLP624； TLP628；TLP629；	CSOP
3	光电耦合器	CXG3227S	集发击穿电压：300V；隔离电压：1000V； 电流传输比：大于1000%	TLP127；	COP
4	光电耦合器	CXG2103D	共模抑制电压：大于50KV/us； 传输延迟：30ns； 数据传输速率：15Mbps；	HCPL-5600； HCPL-5601； 6N137； HCPL2601； HCPL-2611；	DIP
5	光电耦合器	CXG2103S	共模抑制电压：大于50KV/us； 传输延迟：30ns； 数据传输速率：15Mbps；	HCPL-0600； HCPL-0601； HCPL-0611；	CSOP
6	光电耦合器	CXG2203D8	共模抑制电压：大于50KV/us； 传输延迟：30ns； 数据传输速率：15Mbps；	HCPL-5630； HCPL-5631； HCPL-5650； HCPL-5651； HCPL-2630； HCPL-2631； HCPL-4661；	DIP8
7	光电耦合器	CXF2203D16	共模抑制电压大于50KV/us： 传输延迟：30ns； 数据传输速率15Mbps；	6N134	CSOP
8	光电耦合器	CXG2203S	共模抑制电压大于50KV/us； 传输延迟：30ns； 数据传输速率：15Mbps；	HCPL-0630； HCPL-0631； HCPL-0661；	CSOP8

9	光电耦合器	CXG2403S	共模抑制电压大于50KV/us； 传输延迟：30ns； 数据传输速率：15Mbps；	HCPL-6650； HCPL-6651；	CSOP16
10	光电耦合器	CXG2403C	共模抑制电压大于50KV/us； 传输延迟：30ns； 数据传输速率：15Mbps；	HCPL-6650； HCPL-6651；	CLCC20
11	光电耦合器	CXG302D	集发击穿电压：60V； 隔离电压：1000V； 电流传输比：60%-600%	TLP632；TLP521； TLP621；TLP624； TLP628；TLP629；	DIP-8
12	光电耦合器	CXG302D-2	集发击穿电压：60V；隔离电压：1000V； 电流传输比：60%-600%	TLP521-2	DIP-8
13	光电耦合器	CXG302D-4	集发击穿电压：60V；隔离电压：1000V； 电流传输比：60%-600%	TLP521-4	DIP-16
14	光电耦合器	CXG302S	集发击穿电压：60V；隔离电压：1000V； 电流传输比：60%-600%	TLP181	CSOP-4（2.54）
15	光电耦合器	CXG302S-2	集发击穿电压：60V；隔离电压：1000V； 电流传输比：60%-600%	TLP181-2	CSOP-8
16	光电耦合器	CXG302S-4	集发击穿电压：60V；隔离电压：1000V； 电流传输比：60%-600%	TLP181-4	CSOP-16
17	光电耦合器	CXG402S	集发击穿电压：60V；隔离电压：1000V； 电流传输比：60%-600%	—	LCC-4
18	光电耦合器	CXG184S	集发击穿电压：80V；隔离电压：1000V； 电流传输比：60%-600%	TLP184	CSOP-4（2.54）
19	高速光电耦合器	CXG127S	集发击穿电压：300V；隔离电压：1000V； 电流传输比：大于1000%	TLP127	CSOP-4
20	高速光电耦合器	CXG135D	数据传输速率：1MBps，	6N135；6N136； HCPL-4502； HCPL-4503； HCPL-2502；	DIP-8
21	高速光电耦合器	CXG0500S	数据传输速率：1MBps，	HCPL-0500； HCPL-0501； HCPL-4502； HCPL-4503；	CSOP-8
22	高速光电耦合器	CXG2530D	数据传输速率：1MBps，	HCPL2530； HCPL2531； HCPL-4534；	DIP-8
23	高速光电耦合器	CXG0530S	数据传输速率：1MBps，	HCPL2530； HCPL2531； HCPL-4534；	CSOP-8
24	高速光电耦合器	CXG137D	数据传输速率：10MBps，	HCPL5600； HCPL5601； 6N137； HCPL2601； HCPL-2611；	DIP-8
25	高速光电耦合器	CXG137S	数据传输速率：10MBps，	HCPL5600； HCPL5601； 6N137； HCPL2601； HCPL-2611；	DIP-8
26	高速光电耦合器	CXG5630D	数据传输速率：10MBps，	HCPL5630； HCPL5631； HCPL5650； HCPL5651； HCPL2630； HCPL2631； HCPL-4611；	DIP-8

27	高速光电耦合器	CXG0630S	数据传输速率：10MBps，	HCPL0630； HCPL0631； HCPL2630； HCPL2631； HCPL-4661；	CSOP-8
28	高速光电耦合器	CXG2103S	数据传输速率：15MBps，	HCPL0600； HCPL0601； HCPL-0611；	CSOP-8
29	高速光电耦合器	CXG2203S	数据传输速率：15MBps，	HCPL0630； HCPL0631； HCPL-0661；	CSOP-8
数字隔离器					
1	数字隔离器	CXGD10	高速DC 150Mbps；宽电源电压2.5-5.5V； 低功耗；瞬态抑制比50kv/us；	ADUM1100； ADUM3100； ISO7310； ISO721；	CSOP
2	数字隔离器	CXGD20	高速DC 150Mbps；宽电源电压2.5-5.5V； 低功耗；瞬态抑制比50kv/us；	ADUM2200； ADUM2210； IS07420； Is07520；	CSOP
3	数字隔离器	CXGD21	高速DC 150Mbps；宽电源电压：2.5-5.5V； 低功耗；瞬态抑制比50kv/us；	HCPL-0931/9031	CSOP
4	数字隔离器	CXGD21	高速DC 150Mbps；宽电源电压：2.5-5.5V； 低功耗；瞬态抑制比50kv/us；	ADUM2201； ADUM2211； IS07521；	CSOP
5	数字隔离器	CXGD40	高速DC 150Mbps；宽电源电压：2.5-5.5V； 低功耗；瞬态抑制比50kv/us；	ADUM2400； ADUM4400；	CSOP
6	数字隔离器	CXGD41	高速DC 150Mbps；宽电源电压：2.5-5.5V； 低功耗；瞬态抑制比50kv/us；	ADUM2401； ADUM4401；	CSOP
7	数字隔离器	CXGD42	高速DC 150Mbps；宽电源电压：2.5-5.5V； 低功耗；瞬态抑制比50kv/us；	ADUM2402； ADUM4402；	CSOP
8	数字隔离器	CXGD50	高速DC 150Mbps；宽电源电压：2.5-5.5V； 低功耗；瞬态抑制比50kv/us；	ADUM1510	CSOP
9	数字隔离器	CXGD51	高速DC 150Mbps；宽电源电压：2.5-5.5V； 低功耗；瞬态抑制比50kv/us；	—	CSOP
10	数字隔离器	CXGD52	高速DC 150Mbps；宽电源电压：2.5-5.5V； 低功耗；瞬态抑制比50kv/us；	—	CSOP
11	数字隔离器	CXGD60	高速DC 150Mbps；宽电源电压：2.5-5.5V； 低功耗；瞬态抑制比50kv/us；	—	CSOP
12	数字隔离器	CXGD61	高速DC 150Mbps；宽电源电压：2.5-5.5V； 低功耗；瞬态抑制比50kv/us；	—	CSOP
13	数字隔离器	CXGD62	高速DC 150Mbps；宽电源电压：2.5-5.5V； 低功耗；瞬态抑制比50kv/us；	—	CSOP
14	数字隔离器	CXGD63	高速DC 150Mbps；宽电源电压：2.5-5.5V； 低功耗；瞬态抑制比50kv/us；	—	CSOP

存储器					
			SRAM存储器系列		
序号	产品名称	产品型号	指标简介	兼容型号	封装形式
1	SRAM存储器	CX7C185D	容量：8K*8；存取时间：10ns；工作电压：5V	CY7C185	DIP28，CLCC
2	SRAM存储器	CX7C199D	容量：32K*8；存取时间：10ns；工作电压：5V	CY7C199	DIP28，CLCC
3	SRAM存储器	CXSR25616S	容量：256K*16；存取时间：15ns；工作电压：3.3V	IS61LV25616	CSOP44
4	SRAM存储器	CX7C1021AV5S	容量：64K*16；存取时间：12ns；工作电压：5V	CY7C1021AV5	CSOP44
5	SRAM存储器	CX7C1021CV33S	容量：64K*16；存取时间：8ns；工作电压：3.3V	CY7C1021CV33	CSOP44
6	SRAM存储器	CX7C1041CV33S	容量：256K*16；存取时间：15ns；工作电压：3.3V	CY7C1041CV33	CSOP44
7	SRAM存储器	CX7C1061AV33S	容量：1M*16；存取时间：15ns；工作电压：3.3V	CY7C10611AV33	CSOP54
8	SRAM存储器	CXSR51216S	容量：256K*16；存取时间：15ns；工作电压：3.3V	IS61WV51216	CSOP44
9	SRAM存储器	CXSR102416S	容量：256K*16；存取时间：10ns；工作电压：3.3V	CY7C1061DV33	DIP28，CSOP28
			EEPROM存储器系列		
10	EEPROM存储器	CXEF24C01	容量：128*8；工作频率：1MHz；工作电压：-1.0V-7.0V	AT24C01	DIP，CSOP，SOIC
11	EEPROM存储器	CXEF24C02	容量：256*8；工作频率：1MHz；工作电压：-1.0V-7.0V	AT24C02	DIP，CSOP，SOIC
12	EEPROM存储器	CXEF24CM01	容量：131,072*8,工作频率：1MHz；工作电压：-1.0V-7.0V	AT24CM01	DIP，CSOP，SOIC
13	EEPROM存储器	CXEF24C04	容量：512*8；工作频率：1MHz；工作电压：1.7-5.5V	AT24C04	DIP，CSOP，SOIC
14	EEPROM存储器	CXEF24C128	容量：16K*8；工作频率：1MHz；工作电压：1.7-5.5V	AT24C128	DIP，CSOP，SOIC
15	EEPROM存储器	CXEF24C256	容量：32K*8；工作频率：1MHz；工作电压：1.7-5.5V	AT24C256	DIP，CSOP，SOIC
16	EEPROM存储器	CXEF24C1024	容量：128K*8；工作频率：1MHz；工作电压：1.7-5.5V	AT24C1024	DIP，CSOP，SOIC
17	EEPROM存储器	CXEF25512	容量：32K*8；工作频率：1MHz；工作电压：1.7-5.5V	At25512	DIP，CSOP，SOIC
18	EEPROM存储器	CXEF28C256D	容量：32K*8；存储时间：70ns；工作电压：5V	AT28C256	DIP28，CLCC32
19	EEPRVM存储器	CXEF28HC256	容量：32K*8；存储时间：70ns；工作电压：5V	AT28HC256	DIP28，CLCC32

DRAM存储器系列					
序号	产品名称	产品型号	指标简介	兼容型号	封装形式
20	DRAM存储器	TWSD1616S	SDRAM容量：16M*16； 频率：143M；工作电压3.3V	MT48LC16M16	CSOP54，CLCC
21	DRAM存储器	TWSD3216S	SDRAM容量：32M*16； 频率：143M；工作电压3.3V	MT48LC32M16	CSOP54
22	DRAM存储器	TWSD1616B	SDRAM容量：16M*16； 频率：143M；工作电压3.3V	MT48LC16M16	BGA
FLASH存储器系列					
序号	产品名称	产品型号	指标简介	兼容型号	封装形式
23	FLASH存储器	CX29F010BC	容量：128K*8 工作电压：5V； 存储时间：45ns	AM29F010B	CLCC32
24	FLASH存储器	CX29F040BC	容量：512K*8； 工作电压：5V； 存储时间：55ns	AM29F040B	CLCC32
25	FLASH存储器	CX29LV010S	容量：128K*8； 读取时间：45ns；工作电压：3.3V	AM29LV010	CSOP32
26	FLASH存储器	CX29LV040S	容量：512K*8； 读取时间：55ns；工作电压：3.3V	AM29LV040	CSOP32
27	FLASH存储器	CX29LV160S	容量：2M*8； 读取时间：70ns；工作电压：3.3V	AM29LV160	CSOP48， TS0P
28	FLASH存储器	CX29LV320S	容量：4M*8/2M*16； 读取时间：70ns；工作电压：3.3V	AM29LV320	CSOP48， TS0P
29	FLASH存储器	CX29LV640S	容量：8M*8/4M*16； 读取时间：70ns；工作电压：3.3V	AM29LV640	CSOP48， TS0P
30	FLASH存储器	CX29GL265S	容量：32M*8/16M*16； 读取时间：90ns；工作电压：3.3V	S29GL256	CSOP56，BGA
31	FLASH存储器	CX29GL512S	容量：64M*8/32M*16； 读取时间：90ns；工作电压：3.3V	S29GL512	CSOP56，BGA
32	SPI串行闪存	CX25Q32S	容量：4M*8;接口：*1,*2,*4； 速度：120MHz;工作电压：2.7~3.6V	SST25Q32	CSOP8
33	SPI串行闪存	CX25Q64S	容量：8M*8；接口：*1,*2,*4； 速度：120MHz；工作电压：2.7~3.6V	SST25Q64	F8
34	SPI串行闪存	CX25Q128S	容量：16M*8；接口：*1,*2,*4； 速度：120MHz；工作电压：2.7~3.6V	SST25Q128	F8
35	SPI串行闪存	CX25Q256S	容量：32M*8；接口：*1,*2,*4； 速度：120MHz；工作电压：2.7~3.6V	SST25Q256	CSOP16
36	SPI串行闪存	CX25Q256SL	容量：32M*8；接口：*1,*2,*4； 速度：120MHz；工作电压：1.8V	SST25Q256	CSOP16
37	SPI串行闪存	CX25Q256SN	容量：32M*8；接口：*1,*2,*4； 速度：120MHz；工作电压：1.8V	SST25Q256	SOIC
38	SPI串行闪存	CX25Q512S	容量：64M*8；接口：*1,*2,*4； 速度：120MHz；工作电压：2.7~3.6V	SST25Q512	CSOP16
39	SPI串行闪存	CX25Q512SL	容量：64M*8：接口：*1,*2,*4； 速度：120MHz;工作电压：1.8V	SST25Q512	CSOP16

DDR存储器系列					
序号	产品名称	产品型号	指标简介	兼容型号	封装形式
40	DDR2存储器	TWSD23216B	容量：32M*16； 读取时间：2.5ns；工作电压1.8V	MT47H32M16	BGA
41	DDR2存储器	TWSD26416B	容量：64M*16； 读取时间：2.5ns；工作电压1.8V	MT47H64M16	BGA
42	DDR2存储器	TWSD212816B	容量：128M*16； 读取时间：2.5ns；工作电压1.8V	MT47H128M16	BGA
43	DDR3存储器	TWSD36416B	容量：1Gbit； 速度：1600Mbps；工作电压1.5V	MT41J64M16	BGA
44	DDR3存储器	TWSD312816B	容量：2Gbit； 速度：1600Mbps；工作电压1.5V	MT41J128M16	BGA
45	DDR3存储器	TWSD325616B	容量：4Gbit； 速度：1600Mbps；工作电压1.5V	MT41J256M16	BGA
单/双门逻辑电路					
序号	产品名称	产品型号	指标简介	兼容型号	封装形式
1	单与非门	54LS1G00	电源电压（Vcc）4.5V ~ 5.5V	SN54LS1G00	CSOP，SOT
2	单反相器	54LS1G04	电源电压（Vcc）4.5V ~ 5.5V	SN54LS1G04	CSOP，SOT
3	单反相器OC30V	54LS1G06	电源电压（Vcc）4.5V ~ 5.5V	SN54LS1G06	CSOP，SOT
4	单缓冲器OC30V	54LS1G07	电源电压（Vcc）4.5V ~ 5.5V	SN54LS1G07	CSOP，SOT
5	单与门	54LS1G08	电源电压（Vcc）4.5V ~ 5.5V	SN54LS1G08	CSOP，SOT
6	单与非门	54LS1G10	电源电压（Vcc）4.5V ~ 5.5V	SN54LS1G10	CSOP，SOT
7	单与门	54LS1G11	电源电压（Vcc）4.5V ~ 5.5V	SN54LS1G11	CSOP，SOT
8	单施密特触发反相器	54LS1G14	电源电压（Vcc）4.5V ~ 5.5V	SN54LS1G14	CSOP，SOT
9	单与非门	54LS1G20	电源电压（Vcc）4.5V ~ 5.5V	SN54LS1G20	CSOP，SOT
10	单与门	54LS1G21	电源电压（Vcc）4.5V ~ 5.5V	SN54LS1G21	CSOP，SOT
11	单或非门	54LS1G27	电源电压（Vcc）4.5V ~ 5.5V	SN54LS1G27	CSOP，SOT
12	单与非门	54LS1G30	电源电压（Vcc）4.5V ~ 5.5V	SN54LS1G30	CSOP，SOT
13	单或门	54LS1G32	电源电压（Vcc）4.5V ~ 5.5V	SN54LS1G32	CSOP，SOT
14	单异或门	54LS1G86	电源电压（Vcc）4.5V ~ 5.5V	SN54LS1G86	CSOP，SOT
15	单与非门	54HC1G00	电源电压（Vcc）2.0V ~ 6.0V	SN54HC1G00	CSOP，SOT
16	单或非门	54HC1G02	电源电压（Vcc）2.0V ~ 6.0V	SN54HC1G02	CSOP，SOT

17	单反相器	54HC1G04	电源电压（Vcc）2.0V ~ 6.0V	SN54HC1G04	CSOP，SOT
18	单与门	54HC1G08	电源电压（Vcc）2.0V ~ 6.0V	SN54HC1G08	CSOP，SOT
19	单施密特反相器	54HC1G14	电源电压（Vcc）2.0V ~ 6.0V	SN54HC1G14	CSOP，SOT
20	单总线缓冲器（三态输出）	54HC1G125	电源电压（Vcc）2.0V ~ 6.0V	SN54HC1G125	CSOP，SOT
21	单2输入与非门	54HC1G132	电源电压（Vcc）2.0V ~ 6.0V	SN54HC1G132	CSOP，SOT
22	单与非门	54LVC1G00	电源电压（Vcc）1.67V ~ 3.6V	SN54LVC1G00	CSOP，SOT
23	单反相器	54LVC1G04	电源电压（Vcc）1.67V ~ 3.6V	SN54LVC1G04	CSOP，SOT
24	单缓冲器	54LVC1G07	电源电压（Vcc）1.67V ~ 3.6V	SN54LVC1G07	CSOP，SOT
25	单与门	54LVC1G08	电源电压（Vcc）1.67V ~ 3.6V	SN54LVC1G08	CSOP，SOT
26	单施密特触发器输入缓冲器	54LVC1G17	电源电压（Vcc）1.67V ~ 3.6V	SN54LVC1G17	CSOP，SOT
27	2输入与非门	54LVC1G38	电源电压（Vcc）1.67V ~ 3.6V	SN54LVC1G38	CSOP，SOT
28	单异或门	54LVC1G86	电源电压（Vcc）1.67V ~ 3.6V	SN54LVC1G86	CSOP，SOT
29	单总线缓冲器（三态输出）	54LVC1G125	电源电压（Vcc）1.67V ~ 3.6V	SN54LVC1G125	CSOP，SOT
30	单总线缓冲器（三态输出）	54LVC1G126	电源电压（Vcc）1.67V ~ 3.6V	SN54LVC1G126	CSOP，SOT
31	单路2输入或非门	54LVC1G02	电源电压（Vcc）1.67V ~ 3.6V	SN54LVC1G02	CSOP，SOT
32	单反相缓冲器	54LVC1G06	电源电压（Vcc）1.67V ~ 3.6V	SN54LVC1G06	CSOP，SOT
33	单3输入正与非门	54LVC1G10	电源电压（Vcc）1.67V ~ 3.6V	SN54LVC1G10	CSOP，SOT
34	单3输入与门	54LVC1G11	电源电压（Vcc）1.67V ~ 3.6V	SN54LVC1G11	CSOP，SOT
35	单施密特反相器	54LVC1G14	电源电压（Vcc）1.67V ~ 3.6V	SN54LVC1G14	CSOP，SOT
36	缓冲驱动器	54LVC1G16	电源电压（Vcc）1.67V ~ 3.6V	SN54LVC1G16	CSOP，SOT
37	2选1同向多路解复用器3态输出	54LVC1G18	电源电压（Vcc）1.67V ~ 3.6V	SN54LVC1G18	CSOP，SOT
38	单或门	54LVC1G32	电源电压（Vcc）1.67V ~ 3.6V	SN54LVC1G32	CSOP，SOT
39	2选1解码器	54LVC1G19	电源电压（Vcc）1.67V ~ 3.6V	SN54LVC1G19	CSOP，SOT
40	单3输入正与非门	54LVC1G27	电源电压（Vcc）1.67V ~ 3.6V	SN54LVC1G27	CSOP，SOT
41	单路2输入多路复用器	54LVC1G157	电源电压（Vcc）1.67V ~ 3.6V	SN54LVC1G157	CSOP，SOT
42	单路3输入正或门	54LVC1G132	电源电压（Vcc）1.67V ~ 3.6V	SN54LVC1G132	CSOP，SOT

43	二输入与非门	54LS2G00	电源电压（Vcc）4.5V ~ 5.5V	SN54LS2G00	CSOP
44	二反相器	54LS2G04	电源电压（Vcc）4.5V ~ 5.5V	SN54LS2G04	CSOP
45	反相器0C 30V	54LS2G06	电源电压（Vcc）4.5V ~ 5.5V	SN54LS2G06	CSOP
46	缓冲器0C 30V	54LS2G07	电源电压（Vcc）4.5V ~ 5.5V	SN54LS2G07	CSOP
47	二与门	54LS2G08	电源电压（Vcc）4.5V ~ 5.5V	SN54LS2G08	CSOP
48	二与非门	54LS2G10	电源电压（Vcc）4.5V ~ 5.5V	SN54LS2G10	CSOP
49	二施密特反相器	54LS2G14	电源电压（Vcc）4.5V ~ 5.5V	SN54LS2G14	CSOP
50	二与非门	54LS2G20	电源电压（Vcc）4.5V ~ 5.5V	SN54LS2G20	CSOP
51	二或非门	54LS2G27	电源电压（Vcc）4.5V ~ 5.5V	SN54LS2G27	CSOP
52	二与非门	54LS2G30	电源电压（Vcc）4.5V ~ 5.5V	SN54LS2G30	CSOP
53	二或门	54LS2G32	电源电压（Vcc）4.5V ~ 5.5V	SN54LS2G32	CSOP
54	二异或门	54LS2G86	电源电压（Vcc）4.5V ~ 5.5V	SN54LS2G86	CSOP
55	二2输入与非门	54LS2G132	电源电压（Vcc）4.5V ~ 5.5V	SN54LS2G132	CSOP
56	二2输入与非门	54HC2G132	电源电压（Vcc）4.5V ~ 5.5V	SN54HC2G132	CSOP
57	二2输入与门	54HCT2G08	电源电压（Vcc）4.5V ~ 5.5V	SN54HCT2G08	CSOP
58	与非门	54LVC2G00	电源电压（Vcc）1.67V ~ 3.6V	SN54LVC2G00	CSOP
59	反相器	54LVC2G04	电源电压（Vcc）1.67V ~ 3.6V	SN54LVC2G04	CSOP
60	缓冲器	54LVC2G07	电源电压（Vcc）1.67V ~ 3.6V	SN54LVC2G07	CSOP
61	单与门	54LVC2G08	电源电压（Vcc）1.67V ~ 3.6V	SN54LVC2G08	CSOP
62	施密特触发器 输入缓冲器	54LVC2G17	电源电压（Vcc）1.67V ~ 3.6V	SN54LVC2G17	CSOP
63	2输入与非门	54LVC2G38	电源电压（Vcc）1.67V ~ 3.6V	SN54LVC2G38	CSOP
64	异或门	54LVC2G86	电源电压（Vcc）1.67V ~ 3.6V	SN54LVC2G86	CSOP
65	总线缓冲器 (三态输出)	54LVC2G125	电源电压（Vcc）1.67V ~ 3.6V	SN54LVC2G125	CSOP
66	总线缓冲器 (三态输出)	54LVC2G126	电源电压（Vcc）1.67V ~ 3.6V	SN54LVC2G126	CSOP
67	2输入或非门	54LVC2G02	电源电压（Vcc）1.67V ~ 3.6V	SN54LVC2G02	CSOP
68	反相缓冲器	54LVC2G06	电源电压（Vcc）1.67V ~ 3.6V	SN54LVC2G06	CSOP

69	施密特反相器	54LVC2G14	电源电压（Vcc）1.67V ~ 3.6V	SN54LVC2G14	CSOP
70	缓冲驱动器	54LVC2G16	电源电压（Vcc）1.67V ~ 3.6V	SN54LVC2G16	CSOP
71	2选1同向多路解复用器3态输出	54LVC2G18	电源电压（Vcc）1.67V ~ 3.6V	SN54LVC2G18	CSOP
72	单或门	54LVC2G32	电源电压（Vcc）1.67V ~ 3.6V	SN54LVC2G32	CSOP
73	双路缓冲器	54LVC2G34	电源电压（Vcc）1.67V ~ 3.6V	SN54LVC2G34	CSOP
74	2输入与非门	54LVC2G38	电源电压（Vcc）1.67V ~ 3.6V	SN54LVC2G38	CSOP

54LS系列

序号	产品名称	产品型号	指标简介	兼容型号	封装形式
1	四2输入与非门	54LS00	电源电压（Vcc）4.5V ~ 5.5V	SN54LS00	DIP，CSOP，CLCC
2	四2输入与非门（OC）	54LS01	电源电压（Vcc）4.5V ~ 5.5V	SN54LS01	DIP，CSOP，CLCC
3	四2输入或非门	54LS02	电源电压（Vcc）4.5V ~ 5.5V	SN54LS02	DIP，CSOP，CLCC
4	四2输入与非门（OC）	54LS03	电源电压（Vcc）4.5V ~ 5.5V	SN54LS03	DIP，CSOP，CLCC
5	六反相器	54LS04	电源电压（Vcc）4.5V ~ 5.5V	SN54LS04	DIP，CSOP，CLCC
6	六反相器（OC）	54LS05	电源电压（Vcc）4.5V ~ 5.5V	SN54LS05	DIP，CSOP，CLCC
7	六倒相器（OC，30V）	54LS06	电源电压（Vcc）4.5V ~ 5.5V	SN54LS06	DIP，CSOP，CLCC
8	六缓冲器/驱动器（OC，30V）	54LS07	电源电压（Vcc）4.5V ~ 5.5V	SN54LS07	DIP，CSOP，CLCC
9	四2输入与门	54LS08	电源电压（Vcc）4.5V ~ 5.5V	SN54LS08	DIP，CSOP，CLCC
10	四2输入与门（OC）	54LS09	电源电压（Vcc）4.5V ~ 5.5V	SN54LS09	DIP，CSOP，CLCC
11	三3输入与非门	54LS10	电源电压（Vcc）4.5V ~ 5.5V	SN54LS10	DIP，CSOP，CLCC
12	三3输入与门	54LS11	电源电压（Vcc）4.5V ~ 5.5V	SN54LS11	DIP，CSOP，CLCC
13	三3输入与非门（OC）	54LS12	电源电压（Vcc）4.5V ~ 5.5V	SN54LS12	DIP，CSOP，CLCC
14	双4输入与非斯密特触发器	54LS13	电源电压（Vcc）4.5V ~ 5.5V	SN54LS13	DIP，CSOP，CLCC
15	六斯密特触发反相器	54LS14	电源电压（Vcc）4.5V ~ 5.5V	SN54LS14	DIP，CSOP，CLCC
16	三3输入与门（OC）	54LS15	电源电压（Vcc）4.5V ~ 5.5V	SN54LS15	DIP，CSOP，CLCC
17	六倒相器（OC，15V）	54LS16	电源电压（Vcc）4.5V ~ 5.5V	SN54LS16	DIP，CSOP，CLCC
18	六缓冲器/驱动器（OC，15V）	54LS17	电源电压（Vcc）4.5V ~ 5.5V	SN54LS17	DIP，CSOP，CLCC

19	双4输入与非门	54LS20	电源电压（Vcc）4.5V ~ 5.5V	SN54LS20	DIP，CSOP，CLCC
20	双4输入与门	54LS21	电源电压（Vcc）4.5V ~ 5.5V	SN54LS21	DIP，CSOP，CLCC
21	双4输入与非门（OC）	54LS22	电源电压（Vcc）4.5V ~ 5.5V	SN54LS22	DIP，CSOP，CLCC
22	四2输入与非缓冲器（OC,15V）	54LS26	电源电压（Vcc）4.5V ~ 5.5V	SN54LS26	DIP，CSOP，CLCC
23	三3输入或非门	54LS27	电源电压（Vcc）4.5V ~ 5.5V	SN54LS27	DIP，CSOP，CLCC
24	四2输入或非缓冲器	54LS28	电源电压（Vcc）4.5V ~ 5.5V	SN54LS28	DIP，CSOP，CLCC
25	8输入与非门	54LS30	电源电压（Vcc）4.5V ~ 5.5V	SN54LS30	DIP，CSOP，CLCC
26	四2输入或门	54LS32	电源电压（Vcc）4.5V ~ 5.5V	SN54LS32	DIP，CSOP，CLCC
27	四2输入或非缓冲器（OC）	54LS33	电源电压（Vcc）4.5V ~ 5.5V	SN54LS33	DIP，CSOP，CLCC
28	四2输入与非缓冲器	54LS37	电源电压（Vcc）4.5V ~ 5.5V	SN54LS37	DIP，CSOP，CLCC
29	四2输入与非缓冲器（OC）	54LS38	电源电压（Vcc）4.5V ~ 5.5V	SN54LS38	DIP，CSOP，CLCC
30	双4输入与非缓冲器	54LS40	电源电压（Vcc）4.5V ~ 5.5V	SN54LS40	DIP，CSOP，CLCC
31	BCD—十段译码器（OC,15V）	54LS42	电源电压（Vcc）4.5V ~ 5.5V	SN54LS42	DIP，CSOP，CLCC
32	BCD—7段译码器/驱动器（OC,15V）	54LS47	电源电压（Vcc）4.5V ~ 5.5V	SN54LS47	DIP，CSOP，CLCC
33	BCD—7段译码器/驱动器	54LS48	电源电压（Vcc）4.5V ~ 5.5V	SN54LS48	DIP，CSOP，CLCC
34	BCD—7段译码器/驱动器（OC）	54LS49	电源电压（Vcc）4.5V ~ 5.5V	SN54LS49	DIP，CSOP，CLCC
35	二路3输入/2输入与或非门	54LS51	电源电压（Vcc）4.5V ~ 5.5V	SN54LS51	DIP，CSOP，CLCC
36	四路2—3/3—2输入与或非门	54LS54	电源电压（Vcc）4.5V ~ 5.5V	SN54LS54	DIP，CSOP，CLCC
37	二4输入与或非门	54LS55	电源电压（Vcc）4.5V ~ 5.5V	SN54LS55	DIP，CSOP，CLCC
38	4—2—3—2输入与或非门	54LS64	电源电压（Vcc）4.5V ~ 5.5V	SN54LS64	DIP，CSOP，CLCC
39	双J—K触发器（带清零）	54LS73	电源电压（Vcc）4.5V ~ 5.5V	SN54LS73	DIP，CSOP，CLCC
40	正沿触发双D触发器 （带预置和清零）	54LS74	电源电压（Vcc）4.5V ~ 5.5V	SN54LS74	DIP，CSOP，CLCC
41	四位双稳态锁存器	54LS75	电源电压（Vcc）4.5V ~ 5.5V	SN54LS75	DIP，CSOP，CLCC
42	双J—K触发器（带预置和清零）	54LS76	电源电压（Vcc）4.5V ~ 5.5V	SN54LS76	DIP，CSOP，CLCC
43	四位二进全加器（超前进位）	54LS83	电源电压（Vcc）4.5V ~ 5.5V	SN54LS83	DIP，CSOP，CLCC
44	4位数值比较器	54LS85	电源电压（Vcc）4.5V ~ 5.5V	SN54LS85	DIP，CSOP，CLCC

45	四2输入异或门	54LS86	电源电压（Vcc）4.5V～5.5V	SN54LS86	DIP，CSOP，CLCC
46	64位（16×4） 随机存储器（RAM，OC）	54LS89	电源电压（Vcc）4.5V～5.5V	SN54LS89	DIP，CSOP，CLCC
47	十进计数器（÷2/÷5）	54LS90	电源电压（Vcc）4.5V～5.5V	SN54LS90	DIP，CSOP，CLCC
48	8位移位寄存器（串入串出）	54LS91	电源电压（Vcc）4.5V～5.5V	SN54LS91	DIP，CSOP，CLCC
49	除十二计数器	54LS92	电源电压（Vcc）4.5V～5.5V	SN54LS92	DIP，CSOP，CLCC
50	4位2进计数器（÷2/÷8）	54LS93	电源电压（Vcc）4.5V～5.5V	SN54LS93	DIP，CSOP，CLCC
51	4位移位寄存器（并行存取）	54LS95	电源电压（Vcc）4.5V～5.5V	SN54LS95	DIP，CSOP，CLCC
52	双J—K触发器（带清零）	54LS107	电源电压（Vcc）4.5V～5.5V	SN54LS107	DIP，CSOP，CLCC
53	双J—K正沿触发器 （带预置和清零）	54LS109	电源电压（Vcc）4.5V～5.5V	SN54LS109	DIP，CSOP，CLCC
54	双J—K主从触发器 （带数据锁定）	54LS111	电源电压（Vcc）4.5V～5.5V	SN54LS111	DIP，CSOP，CLCC
55	双J—K负沿触发器 （带预置和清零）	54LS112	电源电压（Vcc）4.5V～5.5V	SN54LS112	DIP，CSOP，CLCC
56	双J—K负沿触发器（带预置）	54LS113	电源电压（Vcc）4.5V～5.5V	SN54LS113	DIP，CSOP，CLCC
57	双J—K负沿触发器 （带预置，公共时钟和清零）	54LS114	电源电压（Vcc）4.5V～5.5V	SN54LS114	DIP，CSOP，CLCC
58	重触发单稳态 多谐振荡器（带清零）	54LS122	电源电压（Vcc）4.5V～5.5V	SN54LS122	DIP，CSOP，CLCC
59	双重触发单稳态 多谐振荡器（带清零）	54LS123	电源电压（Vcc）4.5V～5.5V	SN54LS123	DIP，CSOP，CLCC
60	双压控振荡器	54LS124	电源电压（Vcc）4.5V～5.5V	SN54LS124	DIP，CSOP，CLCC
61	四总线缓冲器（三态输出）	54LS125	电源电压（Vcc）4.5V～5.5V	SN54LS125	DIP，CSOP，CLCC
62	四总线缓冲器（三态输出）	54LS126	电源电压（Vcc）4.5V～5.5V	SN54LS126	DIP，CSOP，CLCC
63	四2输入或非75Ω/50Ω 线驱动器	54LS128	电源电压（Vcc）4.5V～5.5V	SN54LS128	DIP，CSOP，CLCC
64	四2输入与非斯密特触发器	54LS132	电源电压（Vcc）4.5V～5.5V	SN54LS132	DIP，CSOP，CLCC
65	13输入与非门	54LS133	电源电压（Vcc）4.5V～5.5V	SN54LS133	DIP，CSOP，CLCC
66	四2输入异或门（OC）	54LS136	电源电压（Vcc）4.5V～5.5V	SN54LS136	DIP，CSOP，CLCC
67	三线–八线译码器 /解复器（带闩锁）	54LS137	电源电压（Vcc）4.5V～5.5V	SN54LS137	DIP，CSOP，CLCC
68	3—8线译码器/解调器	54LS138	电源电压（Vcc）4.5V～5.5V	SN54LS138	DIP，CSOP，CLCC
69	双2—4线译码器/解调器	54LS139	电源电压（Vcc）4.5V～5.5V	SN54LS139	DIP，CSOP，CLCC
70	双4输入与非50Ω线驱动器	54LS140	电源电压（Vcc）4.5V～5.5V	SN54LS140	DIP，CSOP，CLCC

71	BCD—十进译码器/驱动器	54LS145	电源电压（Vcc）4.5V ~ 5.5V	SN54LS145	DIP，CSOP，CLCC
72	10线—4线优先编码器	54LS147	电源电压（Vcc）4.5V ~ 5.5V	SN54LS147	DIP，CSOP，CLCC
73	8线—3线优先编码器	54LS148	电源电压（Vcc）4.5V ~ 5.5V	SN54LS148	DIP，CSOP，CLCC
74	8选1数据选择器/调制器	54LS151	电源电压（Vcc）4.5V ~ 5.5V	SN54LS151	DIP，CSOP，CLCC
75	8选1数据选择器/调制器	54LS152	电源电压（Vcc）4.5V ~ 5.5V	SN54LS152	DIP，CSOP，CLCC
76	双4选1数据选择器/调制器	54LS153	电源电压（Vcc）4.5V ~ 5.5V	SN54LS153	DIP，CSOP，CLCC
77	4—16线译码器/解调器	54LS154	电源电压（Vcc）4.5V ~ 5.5V	SN54LS154	DIP，CSOP，CLCC
78	双2线—4线译码器/解调器	54LS155	电源电压（Vcc）4.5V ~ 5.5V	SN54LS155	DIP，CSOP，CLCC
79	双2线—4线译码器/解调器（OC）	54LS156	电源电压（Vcc）4.5V ~ 5.5V	SN54LS156	DIP，CSOP，CLCC
80	四2选1数据选择器/解调器	54LS157	电源电压（Vcc）4.5V ~ 5.5V	SN54LS157	DIP，CSOP，CLCC
81	四2选1数据 选择器/解调器（反相）	54LS158	电源电压（Vcc）4.5V ~ 5.5V	SN54LS158	DIP，CSOP，CLCC
82	4位十进制同步 计数器（直接清零）	54LS160	电源电压（Vcc）4.5V ~ 5.5V	SN54LS160	DIP，CSOP，CLCC
83	4位二进制同步 计数器（直接清零）	54LS161	电源电压（Vcc）4.5V ~ 5.5V	SN54LS161	DIP，CSOP，CLCC
84	4位十进制 同步计数器（同步清零）	54LS162	电源电压（Vcc）4.5V ~ 5.5V	SN54LS162	DIP，CSOP，CLCC
85	4位二进制 同步计数器（同步清零）	54LS163	电源电压（Vcc）4.5V ~ 5.5V	SN54LS163	DIP，CSOP，CLCC
86	8位移位寄存器（串入并出）	54LS164	电源电压（Vcc）4.5V ~ 5.5V	SN54LS164	DIP，CSOP，CLCC
87	8位移位寄存器（并入串出）	54LS165	电源电压（Vcc）4.5V ~ 5.5V	SN54LS165	DIP，CSOP，CLCC
88	8位移位寄存器	54LS166	电源电压（Vcc）4.5V ~ 5.5V	SN54LS166	DIP，CSOP，CLCC
89	4位可逆同步十进制计数器	54LS168	电源电压（Vcc）4.5V ~ 5.5V	SN54LS168	DIP，CSOP，CLCC
90	4位可逆同步二进制计数器	54LS169	电源电压（Vcc）4.5V ~ 5.5V	SN54LS169	DIP，CSOP，CLCC
91	4×4寄存器堆（OC）	54LS170	电源电压（Vcc）4.5V ~ 5.5V	SN54LS170	DIP，CSOP，CLCC
92	4位D型寄存器（三态输出）	54LS173	电源电压（Vcc）4.5V ~ 5.5V	SN54LS173	DIP，CSOP，CLCC
93	六D触发器（带清零）	54LS174	电源电压（Vcc）4.5V ~ 5.5V	SN54LS174	DIP，CSOP，CLCC
94	四D触发器（互补输出，带清零）	54LS175	电源电压（Vcc）4.5V ~ 5.5V	SN54LS175	DIP，CSOP，CLCC
95	9位奇偶发生器/校验器	54LS180	电源电压（Vcc）4.5V ~ 5.5V	SN54LS180	DIP，CSOP，CLCC
96	算术逻辑单元/函数发生器	54LS181	电源电压（Vcc）4.5V ~ 5.5V	SN54LS181	DIP，CSOP，CLCC

97	超前进位发生器	54LS182	电源电压（Vcc）4.5V ~ 5.5V	SN54LS182	DIP，CSOP，CLCC
98	双进位保存全加器	54LS183	电源电压（Vcc）4.5V ~ 5.5V	SN54LS183	DIP，CSOP，CLCC
99	64位（16×4）随机存取存储器（三态）	54LS189	电源电压（Vcc）4.5V ~ 5.5V	SN54LS189	DIP，CSOP，CLCC
100	BCD同步可逆计数器	54LS190	电源电压（Vcc）4.5V ~ 5.5V	SN54LS190	DIP，CSOP，CLCC
101	4位二进同步 可逆计数器	54LS191	电源电压（Vcc）4.5V ~ 5.5V	SN54LS191	DIP，CSOP，CLCC
102	BCD双时钟同步递增/递减计数器	54LS192	电源电压（Vcc）4.5V ~ 5.5V	SN54LS192	DIP，CSOP，CLCC
103	4位二进双时钟同步递增/递减计数器	54LS193	电源电压（Vcc）4.5V ~ 5.5V	SN54LS193	DIP，CSOP，CLCC
104	4位双向通用移位寄存器	54LS194	电源电压（Vcc）4.5V ~ 5.5V	SN54LS194	DIP，CSOP，CLCC
105	4位并行存取移位寄存器	54LS195	电源电压（Vcc）4.5V ~ 5.5V	SN54LS195	DIP，CSOP，CLCC
106	可预置十进计数器/锁存器	54LS196	电源电压（Vcc）4.5V ~ 5.5V	SN54LS196	DIP，CSOP，CLCC
107	可预置二进计数器/锁存器	54LS197	电源电压（Vcc）4.5V ~ 5.5V	SN54LS197	DIP，CSOP，CLCC
108	双单稳态多谐振荡器	54LS221	电源电压（Vcc）4.5V ~ 5.5V	SN54LS221	DIP，CSOP，CLCC
109	八缓冲器/线驱动器/线接收器（三态）	54LS240	电源电压（Vcc）4.5V ~ 5.5V	SN54LS240	DIP，CSOP，CLCC
110	八缓冲器/线驱动器/线接收器（三态）	54LS241	电源电压（Vcc）4.5V ~ 5.5V	SN54LS241	DIP，CSOP，CLCC
111	四总线收发器（反码输出，三态）	54LS242	电源电压（Vcc）4.5V ~ 5.5V	SN54LS242	DIP，CSOP，CLCC
112	四总线收发器（原码输出，三态）	54LS243	电源电压（Vcc）4.5V ~ 5.5V	SN54LS243	DIP，CSOP，CLCC
113	八缓冲器/线驱动器/线接收器（三态）	54LS244	电源电压（Vcc）4.5V ~ 5.5V	SN54LS244	DIP，CSOP，CLCC
114	八总线收发器（三态）	54LS245	电源电压（Vcc）4.5V ~ 5.5V	SN54LS245	DIP，CSOP，CLCC
115	BCD—7段译码器/驱动器（OC，15V）	54LS247	电源电压（Vcc）4.5V ~ 5.5V	SN54LS247	DIP，CSOP，CLCC
116	BCD—7段译码器/驱动器（内有升压输出）	54LS248	电源电压（Vcc）4.5V ~ 5.5V	SN54LS248	DIP，CSOP，CLCC
117	BCD—7段译码器/驱动器（OC）	54LS249	电源电压（Vcc）4.5V ~ 5.5V	SN54LS249	DIP，CSOP，CLCC
118	数据选择器/调制器（三态）	54LS251	电源电压（Vcc）4.5V ~ 5.5V	SN54LS251	DIP，CSOP，CLCC
119	双4选1数据选择器/调制器（三态）	54LS253	电源电压（Vcc）4.5V ~ 5.5V	SN54LS253	DIP，CSOP，CLCC
120	四2选1数据选择器/调制器（三态）	54LS257	电源电压（Vcc）4.5V ~ 5.5V	SN54LS257	DIP，CSOP，CLCC
121	四2选1数据选择器/调制器（三态）	54LS258	电源电压（Vcc）4.5V ~ 5.5V	SN54LS258	DIP，CSOP，CLCC
122	8位可寻址锁存器	54LS259	电源电压（Vcc）4.5V ~ 5.5V	SN54LS259	DIP，CSOP，CLCC

123	双5输入或非门	54LS260	电源电压（Vcc）4.5V ~ 5.5V	SN54LS260	DIP，CSOP，CLCC
124	四2输入异或非门（OC）	54LS266	电源电压（Vcc）4.5V ~ 5.5V	SN54LS266	DIP，CSOP，CLCC
125	八D触发器（带清零）	54LS273	电源电压（Vcc）4.5V ~ 5.5V	SN54LS273	DIP，CSOP，CLCC
126	四S—R锁存器	54LS279	电源电压（Vcc）4.5V ~ 5.5V	SN54LS279	DIP，CSOP，CLCC
127	9位奇偶发生器/检验器	54LS280	电源电压（Vcc）4.5V ~ 5.5V	SN54LS280	DIP，CSOP，CLCC
128	4位二进计数器	54LS283	电源电压（Vcc）4.5V ~ 5.5V	SN54LS283	DIP，CSOP，CLCC
129	十进计数器	54LS290	电源电压（Vcc）4.5V ~ 5.5V	SN54LS290	DIP，CSOP，CLCC
130	4位二进计数器	54LS293	电源电压（Vcc）4.5V ~ 5.5V	SN54LS293	DIP，CSOP，CLCC
131	4位双向移位寄存器（三态）	54LS295	电源电压（Vcc）4.5V ~ 5.5V	SN54LS295	DIP，CSOP，CLCC
132	四2输入多路器（带存贮）	54LS298	电源电压（Vcc）4.5V ~ 5.5V	SN54LS298	DIP，CSOP，CLCC
133	8位双向通用移位/存贮寄存器	54LS299	电源电压（Vcc）4.5V ~ 5.5V	SN54LS299	DIP，CSOP，CLCC
134	8位符号扩展移位寄存器	54LS322	电源电压（Vcc）4.5V ~ 5.5V	SN54LS322	DIP，CSOP，CLCC
135	8位双向通用移位寄存器	54LS323	电源电压（Vcc）4.5V ~ 5.5V	SN54LS323	DIP，CSOP，CLCC
136	BCD—七段译码器/驱动器（OC，7V）	54LS347	电源电压（Vcc）4.5V ~ 5.5V	SN54LS347	DIP，CSOP，CLCC
137	六总线驱动器（三态）	54LS365	电源电压（Vcc）4.5V ~ 5.5V	SN54LS365	DIP，CSOP，CLCC
138	六总线驱动器（三态）	54LS366	电源电压（Vcc）4.5V ~ 5.5V	SN54LS366	DIP，CSOP，CLCC
139	六总线驱动器（三态）	54LS367	电源电压（Vcc）4.5V ~ 5.5V	SN54LS367	DIP，CSOP，CLCC
140	六总线驱动器（三态）	54LS368	电源电压（Vcc）4.5V ~ 5.5V	SN54LS368	DIP，CSOP，CLCC
141	八D透明锁存器（三态）	54LS373	电源电压（Vcc）4.5V ~ 5.5V	SN54LS373	DIP，CSOP，CLCC
142	八D边沿触发器（三态）	54LS374	电源电压（Vcc）4.5V ~ 5.5V	SN54LS374	DIP，CSOP，CLCC
143	4位双稳态锁存器	54LS375	电源电压（Vcc）4.5V ~ 5.5V	SN54LS375	DIP，CSOP，CLCC
144	八D触发器（带赋能）	54LS377	电源电压（Vcc）4.5V ~ 5.5V	SN54LS377	DIP，CSOP，CLCC
145	六D触发器（带赋能）	54LS378	电源电压（Vcc）4.5V ~ 5.5V	SN54LS378	DIP，CSOP，CLCC
146	四D触发器（公共使能、双边输出）	54LS379	电源电压（Vcc）4.5V ~ 5.5V	SN54LS379	DIP，CSOP，CLCC
147	四2输入异或门	54LS386	电源电压（Vcc）4.5V ~ 5.5V	SN54LS386	DIP，CSOP，CLCC
148	双十进计数器	54LS390	电源电压（Vcc）4.5V ~ 5.5V	SN54LS390	DIP，CSOP，CLCC

149	双4位二进制计数器	54LS393	电源电压（Vcc）4.5V～5.5V	SN54LS393	DIP，CSOP，CLCC
150	四2输入调制器（带选通、双边输出）	54LS398	电源电压（Vcc）4.5V～5.5V	SN54LS398	DIP，CSOP，CLCC
151	四2输入调制器（带选通、单边输出）	54LS399	电源电压（Vcc）4.5V～5.5V	SN54LS399	DIP，CSOP，CLCC
152	BCD—十进译码器/驱动器（OC，7V）	54LS445	电源电压（Vcc）4.5V～5.5V	SN54LS445	DIP，CSOP，CLCC
153	BCD—七段译码器/驱动器（OC，7V）	54LS447	电源电压（Vcc）4.5V～5.5V	SN54LS447	DIP，CSOP，CLCC
154	八总线收发器（反码三态输出）	54LS640	电源电压（Vcc）4.5V～5.5V	SN54LS640	DIP，CSOP，CLCC
155	八总线双向收发器（三态）	54LS641	电源电压（Vcc）4.5V～5.5V	SN54LS641	DIP，CSOP，CLCC
156	八总线收发器（三态）	54LS645	电源电压（Vcc）4.5V～5.5V	SN54LS645	DIP，CSOP，CLCC
157	4×4寄存器堆（三态）	54LS670	电源电压（Vcc）4.5V～5.5V	SN54LS670	DIP，CSOP，CLCC
158	双压控振荡器	54LS624	电源电压（Vcc）4.5V～5.5V	SN54LS624	DIP，CSOP，CLCC
159	八D锁存器（三态，带输出控制）	54LS573	电源电压（Vcc）4.5V～5.5V	SN54LS573	DIP，CSOP，CLCC
160	八D触发器（三态，带输出控制）	54LS574	电源电压（Vcc）4.5V～5.5V	SN54LS574	DIP，CSOP，CLCC
161	八位数值比较器	54LS688	电源电压（Vcc）4.5V～5.5V	SN54LS688	DIP，CSOP，CLCC

54AC、54ACT系列

序号	产品名称	产品型号	指标简介	兼容型号	封装形式
1	四2输入与非门	54AC00	电源电压（Vcc）2.0V～6.0V	SN54AC00	DIP，CSOP，CLCC
2	四2输入或非门	54AC02	电源电压（Vcc）2.0V～6.0V	SN54AC02	DIP，CSOP，CLCC
3	六反相器	54AC04	电源电压（Vcc）2.0V～6.0V	SN54AC04	DIP，CSOP，CLCC
4	六反相器	54AC05	电源电压（Vcc）2.0V～6.0V	SN54AC05	DIP，CSOP，CLCC
5	四2输入与门	54AC08	电源电压（Vcc）2.0V～6.0V	SN54AC08	DIP，CSOP，CLCC
6	三3输入与非门	54AC10	电源电压（Vcc）2.0V～6.0V	SN54AC10	DIP，CSOP，CLCC
7	三3输入门	54AC11	电源电压（Vcc）2.0V～6.0V	SN54AC11	DIP，CSOP，CLCC
8	六施密特触发反相器	54AC14	电源电压（Vcc）2.0V～6.0V	SN54AC14	DIP，CSOP，CLCC
9	双四输入与非门	54AC20	电源电压（Vcc）2.0V～6.0V	SN54AC20	DIP，CSOP，CLCC
10	四–2输入或门	54AC32	电源电压（Vcc）2.0V～6.0V	SN54AC32	DIP，CSOP，CLCC
11	双D正沿触发器（带预置和清零）	54AC74	电源电压（Vcc）2.0V～6.0V	SN54AC74	DIP，CSOP，CLCC

12	四2输入异或门	54AC86	电源电压（Vcc）2.0V ~ 6.0V	SN54AC86	DIP，CSOP，CLCC
13	双J–K触发器（带预置和清零）	54AC109	电源电压（Vcc）2.0V ~ 6.0V	SN54AC109	DIP，CSOP，CLCC
14	四总线缓冲器	54AC125	电源电压（Vcc）2.0V ~ 6.0V	SN54AC125	DIP，CSOP，CLCC
15	3线–8线译码器	54AC138	电源电压（Vcc）2.0V ~ 6.0V	SN54AC138	DIP，CSOP，CLCC
16	双2线–4线译码器	54AC139	电源电压（Vcc）2.0V ~ 6.0V	SN54AC139	DIP，CSOP，CLCC
17	8选1多路选择器	54AC151	电源电压（Vcc）2.0V ~ 6.0V	SN54AC151	DIP，CSOP，CLCC
18	双4选1数据选择器	54AC153	电源电压（Vcc）2.0V ~ 6.0V	SN54AC153	DIP，CSOP，CLCC
19	四2选1数据选择器/解调器	54AC157	电源电压（Vcc）2.0V ~ 6.0V	SN54AC157	DIP，CSOP，CLCC
20	四2选1数据选择器	54AC158	电源电压（Vcc）2.0V ~ 6.0V	SN54AC158	DIP，CSOP，CLCC
21	4位十进制同步 计数器（直接清零）	54AC160	电源电压（Vcc）2.0V ~ 6.0V	SN54AC160	DIP，CSOP，CLCC
22	4位二进制同步 计数器（直接清零）	54AC161	电源电压（Vcc）2.0V ~ 6.0V	SN54AC161	DIP，CSOP，CLCC
23	4位十进制同步 计数器（同步清零）	54AC162	电源电压（Vcc）2.0V ~ 6.0V	SN54AC162	DIP，CSOP，CLCC
24	4位二进制同步计 数器（同步清零）	54AC163	电源电压（Vcc）2.0V ~ 6.0V	SN54AC163	DIP，CSOP，CLCC
25	8位移位寄存器（串入并出）	54AC164	电源电压（Vcc）2.0V ~ 6.0V	SN54AC164	DIP，CSOP，CLCC
26	八缓冲器总线 /驱动器（三态反相）	54AC240	电源电压（Vcc）2.0V ~ 6.0V	SN54AC240	DIP，CSOP，CLCC
27	八缓冲器/线驱动器（三态）	54AC241	电源电压（Vcc）2.0V ~ 6.0V	SN54AC241	DIP，CSOP，CLCC
28	八缓冲器 /线驱动器（三态非反相）	54AC244	电源电压（Vcc）2.0V ~ 6.0V	SN54AC244	DIP，CSOP，CLCC
29	八总线双相收发器（三态）	54AC245	电源电压（Vcc）2.0V ~ 6.0V	SN54AC245	DIP，CSOP，CLCC
30	八D触发器（带清零）	54AC273	电源电压（Vcc）2.0V ~ 6.0V	SN54AC273	DIP，CSOP，CLCC
31	八D透明锁存器（三态）	54AC373	电源电压（Vcc）2.0V ~ 6.0V	SN54AC373	DIP，CSOP，CLCC
32	八D触发器（三态）	54AC374	电源电压（Vcc）2.0V ~ 6.0V	SN54AC374	DIP，CSOP，CLCC
33	八缓冲器/总线驱动器	54AC540	电源电压（Vcc）2.0V ~ 6.0V	SN54AC540	DIP，CSOP，CLCC
34	八缓冲器/总线驱动器（三态）	54AC541	电源电压（Vcc）2.0V ~ 6.0V	SN54AC541	DIP，CSOP，CLCC
35	八D锁存器（三态）	54AC573	电源电压（Vcc）2.0V ~ 6.0V	SN54AC573	DIP，CSOP，CLCC
36	八D触发器（三态）	54AC574	电源电压（Vcc）2.0V ~ 6.0V	SN54AC574	DIP，CSOP，CLCC
37	四2输入与非门	54ACT00	电源电压（Vcc）4.5V ~ 5.5V	SN54ACT00	DIP，CSOP，CLCC

38	四2输入或非门	54ACT02	电源电压（Vcc）4.5V～5.5V	SN54ACT02	DIP，CSOP，CLCC
39	六反相器	54ACT04	电源电压（Vcc）4.5V～5.5V	SN54ACT04	DIP，CSOP，CLCC
40	四2输入与门	54ACT08	电源电压（Vcc）4.5V～5.5V	SN54ACT08	DIP，CSOP，CLCC
41	三3输入与非门	54ACT10	电源电压（Vcc）4.5V～5.5V	SN54ACT10	DIP，CSOP，CLCC
42	三3输入与门	54ACT11	电源电压（Vcc）4.5V～5.5V	SN54ACT11	DIP，CSOP，CLCC
43	六施密特触发反相器	54ACT14	电源电压（Vcc）4.5V～5.5V	SN54ACT14	DIP，CSOP，CLCC
44	双四输入与非门	54ACT20	电源电压（Vcc）4.5V～5.5V	SN54ACT20	DIP，CSOP，CLCC
45	双4输入与门	54ACT21	电源电压（Vcc）4.5V～5.5V	SN54ACT21	DIP，CSOP，CLCC
46	四2输入或门	54ACT32	电源电压（Vcc）4.5V～5.5V	SN54ACT32	DIP，CSOP，CLCC
47	双D触发器（带预置和清零）	54ACT74	电源电压（Vcc）4.5V～5.5V	SN54ACT74	DIP，CSOP，CLCC
48	四2输入异或门	54ACT86	电源电压（Vcc）4.5V～5.5V	SN54ACT86	DIP，CSOP，CLCC
49	3线–8线译码器/解调器	54ACT138	电源电压（Vcc）4.5V～5.5V	SN54ACT138	DIP，CSOP，CLCC
50	双2线–4线译码器/解调器	54ACT139	电源电压（Vcc）4.5V～5.5V	SN54ACT139	DIP，CSOP，CLCC
51	四2选1数据选择器	54ACT157	电源电压（Vcc）4.5V～5.5V	SN54ACT157	DIP，CSOP，CLCC
52	四2选1数据选择器（反相）	54ACT158	电源电压（Vcc）4.5V～5.5V	SN54ACT158	DIP，CSOP，CLCC
53	八位移位寄存器（串入并出）	54ACT164	电源电压（Vcc）4.5V～5.5V	SN54ACT164	DIP，CSOP，CLCC
54	八缓冲器/线驱动器（三态反相）	54ACT240	电源电压（Vcc）4.5V～5.5V	SN54ACT240	DIP，CSOP，CLCC
55	八缓冲器/线驱动器（三态）	54ACT241	电源电压（Vcc）4.5V～5.5V	SN54ACT241	DIP，CSOP，CLCC
56	八缓冲器/线驱动器 （三态非反相）	54ACT244	电源电压（Vcc）4.5V～5.5V	SN54ACT244	DIP，CSOP，CLCC
57	八总线双相收发器（三态）	54ACT245	电源电压（Vcc）4.5V～5.5V	SN54ACT245	DIP，CSOP，CLCC
58	四2选1数据选择器	54ACT257	电源电压（Vcc）4.5V～5.5V	SN54ACT257	DIP，CSOP，CLCC
59	八D触发器（带清零）	54ACT273	电源电压（Vcc）4.5V～5.5V	SN54ACT273	DIP，CSOP，CLCC
60	八D透明锁存器（三态）	54ACT373	电源电压（Vcc）4.5V～5.5V	SN54ACT373	DIP，CSOP，CLCC
61	八D触发器（三态）	54ACT374	电源电压（Vcc）4.5V～5.5V	SN54ACT374	DIP，CSOP，CLCC
62	八缓冲器/总线驱动器	54ACT540	电源电压（Vcc）4.5V～5.5V	SN54ACT540	DIP，CSOP，CLCC
63	八缓冲器/总线驱动器（三态）	54ACT541	电源电压（Vcc）4.5V～5.5V	SN54ACT541	DIP，CSOP，CLCC

64	八D锁存器（三态）	54ACT573	电源电压（Vcc）4.5V ~ 5.5V	SN54ACT573	DIP，CSOP，CLCC
65	八D触发器（三态）	54ACT574	电源电压（Vcc）4.5V ~ 5.5V	SN54ACT574	DIP，CSOP，CLCC
54F、54FCT系列					
序号	产品名称	产品型号	指标简介	兼容型号	封装形式
1	四2输入与非门	54F00	电源电压（Vcc）4.5V ~ 5.5V	SN54F00	DDIP，CSOP，CLCC
2	六反相器	54F04	电源电压（Vcc）4.5V ~ 5.5V	SN54F04	DIP，CSOP，CLCC
3	四2输入与门	54F08	电源电压（Vcc）4.5V ~ 5.5V	SN54F08	DIP，CSOP，CLCC
4	六施密特触发反相器	54F14	电源电压（Vcc）4.5V ~ 5.5V	SN54F14	DIP，CSOP，CLCC
5	四2输入或门	54F32	电源电压（Vcc）4.5V ~ 5.5V	SN54F32	DIP，CSOP，CLCC
6	双D触发器（带预置和清零）	54F74	电源电压（Vcc）4.5V ~ 5.5V	SN54F74	DIP，CSOP，CLCC
7	3线–8线译码器/解码器	54F138	电源电压（Vcc）4.5V ~ 5.5V	SN54F138	DIP，CSOP，CLCC
8	四位2进制同步计数器（直接清零）	54F161	电源电压（Vcc）4.5V ~ 5.5V	SN54F161	DIP，CSOP，CLCC
9	四D触发器（互补输出）	54F175	电源电压（Vcc）4.5V ~ 5.5V	SN54F175	DIP，CSOP，CLCC
10	八路缓冲器/3态输出	54F240	电源电压（Vcc）4.5V ~ 5.5V	SN54F240	DIP，CSOP，CLCC
11	八缓冲器/线驱动器（三态非反相）	54F244	电源电压（Vcc）4.5V ~ 5.5V	SN54F244	DIP，CSOP，CLCC
12	八总线双向收发器（三态）	54F245	电源电压（Vcc）4.5V ~ 5.5V	SN54F245	DIP，CSOP，CLCC
13	八D触发器（带清零）	54F273	电源电压（Vcc）4.5V ~ 5.5V	SN54F273	DIP，CSOP，CLCC
14	八D透明锁存器（三态）	54F373	电源电压（Vcc）4.5V ~ 5.5V	SN54F373	DIP，CSOP，CLCC
15	八D触发器（三态输出）	54F374	电源电压（Vcc）4.5V ~ 5.5V	SN54F374	DIP，CSOP，CLCC
16	八D锁存器（三态）	54F573	电源电压（Vcc）4.5V ~ 5.5V	SN54F573	DIP，CSOP，CLCC
17	八D触发器（三态输出）	54F574	电源电压（Vcc）4.5V ~ 5.5V	SN54F574	DIP，CSOP，CLCC
18	3线–8线译码器	54FCT138	电源电压（Vcc）4.5V ~ 5.5V	SN54FCT138	DIP，CSOP，CLCC
19	八D触发器	54FCT273	电源电压（Vcc）4.5V ~ 5.5V	SN54FCT273	DIP，CSOP，CLCC
20	八缓冲器/线驱动器（三态非反相）	54FCT244	电源电压（Vcc）4.5V ~ 5.5V	SN54FCT244	DIP，CSOP，CLCC
21	八总线双相收发器（三态）	54FCT245	电源电压（Vcc）4.5V ~ 5.5V	SN54FCT245	DIP，CSOP，CLCC
22	八D透明锁存器（三态）	54FCT373	电源电压（Vcc）4.5V ~ 5.5V	SN54FCT373	DIP，CSOP，CLCC

23	八D触发器（三态输出）	54FCT374	电源电压（Vcc）4.5V～5.5V	SN54FCT374	DIP，CSOP，CLCC
24	八D锁存器（三态）	54FCT573	电源电压（Vcc）4.5V～5.5V	SN54FCT573	DIP，CSOP，CLCC
25	八D触发器（三态输出）	54FCT574	电源电压（Vcc）4.5V～5.5V	SN54FCT574	DIP，CSOP，CLCC
54HC、54HCT系列					
序号	产品名称	产品型号	指标简介	兼容型号	封装形式
1	四2输入与非门	54HC00	电源电压（Vcc）2.0V～6.0V	SN54HC00	DIP，CSOP，CLCC
2	四2输入与非门	54HC02	电源电压（Vcc）2.0V～6.0V	SN54HC02	DIP，CSOP，CLCC
3	四2输入与非门（开路输出）	54HC03	电源电压（Vcc）2.0V～6.0V	SN54HC03	DIP，CSOP，CLCC
4	六反相器	54HC04	电源电压（Vcc）2.0V～6.0V	SN54HC04	DIP，CSOP，CLCC
5	六倒相器	54HC05	电源电压（Vcc）2.0V～6.0V	SN54HC05	DIP，CSOP，CLCC
6	六角缓冲区漏极开路	54HC07	电源电压（Vcc）2.0V～6.0V	SN54HC07	DIP，CSOP，CLCC
7	四2输入与门	54HC08	电源电压（Vcc）2.0V～6.0V	SN54HC08	DIP，CSOP，CLCC
8	三3输入与非门	54HC10	电源电压（Vcc）2.0V～6.0V	SN54HC10	DIP，CSOP，CLCC
9	三3输入与门	54HC11	电源电压（Vcc）2.0V～6.0V	SN54HC11	DIP，CSOP，CLCC
10	六反相斯密特触发器	54HC14	电源电压（Vcc）2.0V～6.0V	SN54HC14	DIP，CSOP，CLCC
11	双4输入与非门	54HC20	电源电压（Vcc）2.0V～6.0V	SN54HC20	DIP，CSOP，CLCC
12	双4输入与非门	54HC21	电源电压（Vcc）2.0V～6.0V	SN54HC21	DIP，CSOP，CLCC
13	三3输入或非门	54HC27	电源电压（Vcc）2.0V～6.0V	SN54HC27	DIP，CSOP，CLCC
14	8输入与非门	54HC30	电源电压（Vcc）2.0V～6.0V	SN54HC30	DIP，CSOP，CLCC
15	四2输入或门	54HC32	电源电压（Vcc）2.0V～6.0V	SN54HC32	DIP，CSOP，CLCC
16	BCD—十线译码器	54HC42	电源电压（Vcc）2.0V～6.0V	SN54HC42	DIP，CSOP，CLCC
17	双与或非门	54HC51	电源电压（Vcc）2.0V～6.0V	SN54HC51	DIP，CSOP，CLCC
18	双与或门	54HC58	电源电压（Vcc）2.0V～6.0V	SN54HC58	DIP，CSOP，CLCC
19	双J—K触发器（带清零端）	54HC73	电源电压（Vcc）2.0V～6.0V	SN54HC73	DIP，CSOP，CLCC
20	双D型触发器 （带预置端和清零端）	54HC74	电源电压（Vcc）2.0V～6.0V	SN54HC74	DIP，CSOP，CLCC
21	4位双稳锁存器（Q和Q输出）	54HC75	电源电压（Vcc）2.0V～6.0V	SN54HC75	DIP，CSOP，CLCC

22	4位数值比较器	54HC85	电源电压（Vcc）2.0V ~ 6.0V	SN54HC85	DIP，CSOP，CLCC
23	四异或门	54HC86	电源电压（Vcc）2.0V ~ 6.0V	SN54HC86	DIP，CSOP，CLCC
24	双J—K触发器（带清除端）	54HC107	电源电压（Vcc）2.0V ~ 6.0V	SN54HC107	DIP，CSOP，CLCC
25	双J—K触发器 （带预置和清除端）	54HC109	电源电压（Vcc）2.0V ~ 6.0V	SN54HC109	DIP，CSOP，CLCC
26	双J—K触发器 （带预置和清除端）	54HC112	电源电压（Vcc）2.0V ~ 6.0V	SN54HC112	DIP，CSOP，CLCC
27	双J—K触发器（带预置端）	54HC113	电源电压（Vcc）2.0V ~ 6.0V	SN54HC113	DIP，CSOP，CLCC
28	可再触发双单稳态双谐振荡器	54HC123	电源电压（Vcc）2.0V ~ 6.0V	SN54HC123	DIP，CSOP，CLCC
29	高速CMOS四总线 驱动器（三态、低有效）	54HC125	电源电压（Vcc）2.0V ~ 6.0V	SN54HC125	DIP，CSOP，CLCC
30	四2输入与非斯密特触发器	54HC132	电源电压（Vcc）2.0V ~ 6.0V	SN54HC132	DIP，CSOP，CLCC
31	13输入与非门	54HC133	电源电压（Vcc）2.0V ~ 6.0V	SN54HC133	DIP，CSOP，CLCC
32	3线—8线译码器	54HC138	电源电压（Vcc）2.0V ~ 6.0V	SN54HC138	DIP，CSOP，CLCC
33	双2线—4线译码器	54HC139	电源电压（Vcc）2.0V ~ 6.0V	SN54HC139	DIP，CSOP，CLCC
34	10线—4线BCD优先编码器	54HC147	电源电压（Vcc）2.0V ~ 6.0V	SN54HC147	DIP，CSOP，CLCC
35	8–3线优先编码器	54HC148	电源电压（Vcc）2.0V ~ 6.0V	SN54HC148	DIP，CSOP，CLCC
36	8选1数据选择器	54HC151	电源电压（Vcc）2.0V ~ 6.0V	SN54HC151	DIP，CSOP，CLCC
37	双4选1数据选择器/多路调制器	54HC153	电源电压（Vcc）2.0V ~ 6.0V	SN54HC153	DIP，CSOP，CLCC
38	4线–16线译码器	54HC154	电源电压（Vcc）2.0V ~ 6.0V	SN54HC154	DIP，CSOP，CLCC
39	同步十进制计数器（异步清除）	54HC160	电源电压（Vcc）2.0V ~ 6.0V	SN54HC160	DIP，CSOP，CLCC
40	同步四位二进制 计数器（异步清除）	54HC161	电源电压（Vcc）2.0V ~ 6.0V	SN54HC161	DIP，CSOP，CLCC
41	同步十进制计数器（同步清除）	54HC162	电源电压（Vcc）2.0V ~ 6.0V	SN54HC162	DIP，CSOP，CLCC
42	同步四位二进制 计数器（同步清除）	54HC163	电源电压（Vcc）2.0V ~ 6.0V	SN54HC163	DIP，CSOP，CLCC
43	8位串入并出移位寄存器	54HC164	电源电压（Vcc）2.0V ~ 6.0V	SN54HC164	DIP，CSOP，CLCC
44	8位并入串出移位寄存器	54HC165	电源电压（Vcc）2.0V ~ 6.0V	SN54HC165	DIP，CSOP，CLCC
45	并入串出八位移位寄存器	54HC166	电源电压（Vcc）2.0V ~ 6.0V	SN54HC166	DIP，CSOP，CLCC
46	六D触发器 （带有公共清零端和时钟端）	54HC174	电源电压（Vcc）2.0V ~ 6.0V	SN54HC174	DIP，CSOP，CLCC
47	四D触发器 （带有公共清零端和时钟端）	54HC175	电源电压（Vcc）2.0V ~ 6.0V	SN54HC175	DIP，CSOP，CLCC

48	可预置同步十进制可逆计数器	54HC190	电源电压（Vcc）2.0V ~ 6.0V	SN54HC190	DIP，CSOP，CLCC
49	可预置同步 四位二进制可逆计数器	54HC191	电源电压（Vcc）2.0V ~ 6.0V	SN54HC191	DIP，CSOP，CLCC
50	同步十进递增/递减计数器	54HC192	电源电压（Vcc）2.0V ~ 6.0V	SN54HC192	DIP，CSOP，CLCC
51	同步四位二进制递增/递减计数器	54HC193	电源电压（Vcc）2.0V ~ 6.0V	SN54HC193	DIP，CSOP，CLCC
52	四位双向通用移位寄存器	54HC194	电源电压（Vcc）2.0V ~ 6.0V	SN54HC194	DIP，CSOP，CLCC
53	双单稳态多谐振荡器	54HC221	电源电压（Vcc）2.0V ~ 6.0V	SN54HC221	DIP，CSOP，CLCC
54	反相三态输出八缓冲器	54HC240	电源电压（Vcc）2.0V ~ 6.0V	SN54HC240	DIP，CSOP，CLCC
55	三态输出八缓冲器	54HC241	电源电压（Vcc）2.0V ~ 6.0V	SN54HC241	DIP，CSOP，CLCC
56	三态输出八缓冲器	54HC244	电源电压（Vcc）2.0V ~ 6.0V	SN54HC244	DIP，CSOP，CLCC
57	三态输出八总线收发器	54HC245	电源电压（Vcc）2.0V ~ 6.0V	SN54HC245	DIP，CSOP，CLCC
58	三态输出八选一数据选择器	54HC251	电源电压（Vcc）2.0V ~ 6.0V	SN54HC251	DIP，CSOP，CLCC
59	三态输出双四选一数据选择器	54HC253	电源电压（Vcc）2.0V ~ 6.0V	SN54HC253	DIP，CSOP，CLCC
60	三态输出四2选1数据选择器	54HC257	电源电压（Vcc）2.0V ~ 6.0V	SN54HC257	DIP，CSOP，CLCC
61	八D触发器 （带有公共清零端和时钟端）	54HC273	电源电压（Vcc）2.0V ~ 6.0V	SN54HC273	DIP，CSOP，CLCC
62	高速CMOS逻辑4位二进制加速器	54HC283	电源电压（Vcc）2.0V ~ 6.0V	SN54HC283	DIP，CSOP，CLCC
63	8位三态通用移位寄存器	54HC299	电源电压（Vcc）2.0V ~ 6.0V	SN54HC299	DIP，CSOP，CLCC
64	反相三态 输出六缓冲器（公共控制）	54HC366	电源电压（Vcc）2.0V ~ 6.0V	SN54HC366	DIP，CSOP，CLCC
65	反相三态 输出六缓冲器（两组控制）	54HC368	电源电压（Vcc）2.0V ~ 6.0V	SN54HC368	DIP，CSOP，CLCC
66	三态输出八D透明锁存器	54HC373	电源电压（Vcc）2.0V ~ 6.0V	SN54HC373	DIP，CSOP，CLCC
67	三态输出八D触发器	54HC374	电源电压（Vcc）2.0V ~ 6.0V	SN54HC374	DIP，CSOP，CLCC
68	双十进制计数器	54HC390	电源电压（Vcc）2.0V ~ 6.0V	SN54HC390	DIP，CSOP，CLCC
69	双4位二进制计数器	54HC393	电源电压（Vcc）2.0V ~ 6.0V	SN54HC393	DIP，CSOP，CLCC
70	八缓冲器 /总线驱动器（三态、非反相）	54HC541	电源电压（Vcc）2.0V ~ 6.0V	54HC541	DIP，CSOP，CLCC
71	三态输出八D锁存器	54HC573	电源电压（Vcc）2.0V ~ 6.0V	SN54HC573	DIP，CSOP，CLCC
72	三态输出八D触发器	54HC574	电源电压（Vcc）2.0V ~ 6.0V	SN54HC574	DIP，CSOP，CLCC
73	8位移位寄存器 带输出锁存（三态）	54HC595	电源电压（Vcc）2.0V ~ 6.0V	SN54HC595	DIP，CSOP，CLCC

74	八总线收发器（三态反相）	54HC640	电源电压（Vcc）2.0V ~ 6.0V	SN54HC640	DIP，CSOP，CLCC
75	四路模拟开关/多路复用器	54HC4016	电源电压（Vcc）2.0V ~ 6.0V	SN54HC4016	D，CSOP，SS，SS1
76	14级纹波进位二进制计数器	54HC4020	电源电压（Vcc）2.0V ~ 6.0V	SN54HC4020	D，CSOP，SS，SS1
77	模拟多路复用器/多路解复用器	54HC4052	电源电压（Vcc）2.0V ~ 6.0V	SN54HC4052	D，CSOP，SS，SS1
78	模拟多路复用器/多路解复用器	54HC4053	电源电压（Vcc）2.0V ~ 6.0V	SN54HC4053	D，CSOP，SS，SS1
79	三3输入或门	54HC4075	电源电压（Vcc）2.0V ~ 6.0V	SN54HC4075	D，CSOP，SS，SS1
80	四路模拟开关	54HC4316	电源电压（Vcc）2.0V ~ 6.0V	SN54HC4316	D，CSOP，SS，SS1
81	7级二进制计数器	54HC4024	电源电压（Vcc）2.0V ~ 6.0V	SN54HC4024	DIP，CSOP，CLCC
82	12位的二进制计数器	54HC4040	电源电压（Vcc）2.0V ~ 6.0V	SN54HC4040	DIP，CSOP，CLCC
83	六缓冲器/逻辑电平 向下转换器（反相）	54HC4049	电源电压（Vcc）2.0V ~ 6.0V	SN54HC4049	DIP，CSOP，CLCC
84	六缓冲器/逻辑电平 向下转换器（非反相）	54HC4050	电源电压（Vcc）2.0V ~ 6.0V	SN54HC4050	DIP，CSOP，CLCC
85	14位二进制 串行计数器（带振荡器）	54HC4060	电源电压（Vcc）2.0V ~ 6.0V	SN54HC4060	DIP，CSOP，CLCC
86	四模拟开关/复用器/解复用器	54HC4066	电源电压（Vcc）2.0V ~ 6.0V	SN54HC4066	DIP，CSOP，CLCC
87	高速CMOS逻辑模拟 多路复用器/解复用器	54HC4052	电源电压（Vcc）2.0V ~ 6.0V	SN54HC4052	DIP，CSOP，CLCC
88	高速CMOS逻辑12位二进制计数器	54HCT4040	电源电压（Vcc）2.0V ~ 6.0V	SN54HCT4040	DIP，CSOP，CLCC
89	四2输入与非门	54HCT00	电源电压（Vcc）4.5V ~ 5.5V	SN54HCT00	D，CSOP，SS，SS1
90	四2输入或非门	54HCT02	电源电压（Vcc）4.5V ~ 5.5V	SN54HCT02	D，CSOP，SS，SS1
91	四2输入与门（开漏）	54HCT03	电源电压（Vcc）4.5V ~ 5.5V	SN54HCT03	D，CSOP，SS，SS1
92	六反相器	54HCT04	电源电压（Vcc）4.5V ~ 5.5V	SN54HCT04	D，CSOP，SS，SS1
93	六反相器（OD–开漏）	54HCT05	电源电压（Vcc）4.5V ~ 5.5V	SN54HCT05	D，CSOP，SS，SS1
94	四2输入与门	54HCT08	电源电压（Vcc）4.5V ~ 5.5V	SN54HCT08	DIP，CSOP，CLCC
95	三3输入与门	54HCT10	电源电压（Vcc）4.5V ~ 5.5V	SN54HCT10	DIP，CSOP，CLCC
96	六斯密特触发反相器	54HCT14	电源电压（Vcc）4.5V ~ 5.5V	SN54HCT14	DIP，CSOP，CLCC
97	双4输入与非门	54HCT20	电源电压（Vcc）4.5V ~ 5.5V	SN54HCT20	DIP，CSOP，CLCC
98	双4输入与门	54HCT21	电源电压（Vcc）4.5V ~ 5.5V	SN54HCT21	DIP，CSOP，CLCC
99	三3输入或非门	54HCT27	电源电压（Vcc）4.5V ~ 5.5V	SN54HCT27	DIP，CSOP，CLCC

100	四2输入或门	54HCT32	电源电压（Vcc）4.5V ~ 5.5V	SN54HCT32	DIP，CSOP，CLCC
101	2路3–3输入、 2路2–2输入与或非门	54HCT51	电源电压（Vcc）4.5V ~ 5.5V	SN54HCT51	DIP，CSOP，CLCC
102	双D触发器（带予置和清零）	54HCT74	电源电压（Vcc）4.5V ~ 5.5V	SN54HCT74	DIP，CSOP，CLCC
103	双J–K触发器（带予置和清零）	54HCT109	电源电压（Vcc）4.5V ~ 5.5V	SN54HCT109	DIP，CSOP，CLCC
104	双J–K负沿触发器 （带予置和清零）	54HCT112	电源电压（Vcc）4.5V ~ 5.5V	SN54HCT112	DIP，CSOP，CLCC
105	双重触发单稳态多谐振荡器	54HCT123	电源电压（Vcc）4.5V ~ 5.5V	SN54HCT123	DIP，CSOP，CLCC
106	四总线缓冲器（三态输出）	54HCT125	电源电压（Vcc）4.5V ~ 5.5V	SN54HCT125	DIP，CSOP，CLCC
107	四2输入与非斯密特触发器	54HCT132	电源电压（Vcc）4.5V ~ 5.5V	SN54HCT132	DIP，CSOP，CLCC
108	3线–8线译码器	54HCT138	电源电压（Vcc）4.5V ~ 5.5V	SN54HCT138	DIP，CSOP，CLCC
109	双2线–4线译码器	54HCT139	电源电压（Vcc）4.5V ~ 5.5V	SN54HCT139	DIP，CSOP，CLCC
110	8选1数据选择器/调制器	54HCT151	电源电压（Vcc）4.5V ~ 5.5V	SN54HCT151	DIP，CSOP，CLCC
111	4线–16线译码器	54HCT154	电源电压（Vcc）4.5V ~ 5.5V	SN54HCT154	DIP，CSOP，CLCC
112	四2选1数据选择器/解调器	54HCT157	电源电压（Vcc）4.5V ~ 5.5V	SN54HCT157	DIP，CSOP，CLCC
113	四2选1数据选择器	54HCT158	电源电压（Vcc）4.5V ~ 5.5V	SN54HCT158	DIP，CSOP，CLCC
114	十进制同步计数器（同步清除）	54HCT162	电源电压（Vcc）4.5V ~ 5.5V	SN54HCT162	DIP，CSOP，CLCC
115	8位移位寄存器（串入并出）	54HCT164	电源电压（Vcc）4.5V ~ 5.5V	SN54HCT164	DIP，CSOP，CLCC
116	8位移位寄存器（并入串出）	54HCT165	电源电压（Vcc）4.5V ~ 5.5V	SN54HCT165	DIP，CSOP，CLCC
117	四D锁存器（三态）	54HCT173	电源电压（Vcc）4.5V ~ 5.5V	SN54HCT173	DIP，CSOP，CLCC
118	六D触发器（带清零）	54HCT174	电源电压（Vcc）4.5V ~ 5.5V	SN54HCT174	DIP，CSOP，CLCC
119	四上升沿D触发器	54HCT175	电源电压（Vcc）4.5V ~ 5.5V	SN54HCT175	DIP，CSOP，CLCC
120	BCD同步可逆计数器	54HCT190	电源电压（Vcc）4.5V ~ 5.5V	SN54HCT190	DIP，CSOP，CLCC
121	4位二进制同步可逆计数器	54HCT191	电源电压（Vcc）4.5V ~ 5.5V	SN54HCT191	DIP，CSOP，CLCC
122	4位双向移位寄存器	54HCT194	电源电压（Vcc）4.5V ~ 5.5V	SN54HCT194	DIP，CSOP，CLCC
123	4位移位寄存器	54HCT195	电源电压（Vcc）4.5V ~ 5.5V	SN54HCT195	DIP，CSOP，CLCC
124	双单稳态触发器	54HCT221	电源电压（Vcc）4.5V ~ 5.5V	SN54HCT221	DIP，CSOP，CLCC
125	八缓冲器总线/驱动器（三态反相）	54HCT240	电源电压（Vcc）4.5V ~ 5.5V	SN54HCT240	DIP，CSOP，CLCC

126	八缓冲器总线/驱动器（三态非反相）	54HCT241	电源电压（VCC）4.5V ~ 5.5V	SN54HCT241	DIP，CSOP，CLCC
127	四总线收发器（三态、原码输出）	54HCT242	电源电压（VCC）4.5V ~ 5.5V	SN54HCT242	DIP，CSOP，CLCC
128	四总线收发器（三态、原码输出）	54HCT243	电源电压（V_{CC}）4.5V ~ 5.5V	SN54HCT243	DIP，CSOP，CLCC
129	八缓冲器总线/驱动器（三态非反相）	54HCT244	电源电压（V_{CC}）4.5V ~ 5.5V	SN54HCT244	DIP，CSOP，CLCC
130	八总线双向收发器（三态）	54HCT245	电源电压（V_{CC}）4.5V ~ 5.5V	SN54HCT245	DIP，CSOP，CLCC
131	8选1数据选择器（三态）	54HCT251	电源电压（V_{CC}）4.5V ~ 5.5V	SN54HCT251	DIP，CSOP，CLCC
132	双4选1数据选择器（三态）	54HCT253	电源电压（V_{CC}）4.5V ~ 5.5V	SN54HCT253	DIP，CSOP，CLCC
133	八D触发器（带清零）	54HCT273	电源电压（V_{CC}）4.5V ~ 5.5V	SN54HCT273	DIP，CSOP，CLCC
134	六总线驱动器（三态）	54HCT367	电源电压（V_{CC}）4.5V ~ 5.5V	SN54HCT367	DIP，CSOP，CLCC
135	六总线驱动器（三态）	54HCT368	电源电压（V_{CC}）4.5V ~ 5.5V	SN54HCT368	DIP，CSOP，CLCC
136	八D锁存器（三态、带输出控制）	54HCT373	电源电压（V_{CC}）4.5V ~ 5.5V	SN54HCT373	DIP，CSOP，CLCC
137	八D触发器（三态、带输出控制）	54HCT374	电源电压（V_{CC}）4.5V ~ 5.5V	SN54HCT374	DIP，CSOP，CLCC
138	双十进制计数器	54HCT390	电源电压（V_{CC}）4.5V ~ 5.5V	SN54HCT390	DIP，CSOP，CLCC
139	八反相缓冲器/线驱动器（三态）	54HCT540	电源电压（V_{CC}）4.5V ~ 5.5V	SN54HCT540	DIP，CSOP，CLCC
140	八缓冲器/线驱动器（三态）	54HCT541	电源电压（V_{CC}）4.5V ~ 5.5V	SN54HCT541	DIP，CSOP，CLCC
141	八D锁存器（三态）	54HCT573	电源电压（V_{CC}）4.5V ~ 5.5V	SN54HCT573	DIP，CSOP，CLCC
142	八上升沿D触发器（三态）	54HCT574	电源电压（V_{CC}）4.5V ~ 5.5V	SN54HCT574	DIP，CSOP，CLCC
143	八总线双向收发器（三态双反相）	54HCT640	电源电压（V_{CC}）4.5V ~ 5.5V	SN54HCT640	DIP，CSOP，CLCC

54LV、54LVC系列

序号	产品名称	产品型号	指标简介	兼容型号	封装形式
1	四2输入与非门	54LV00	电源电压（V_{CC}）2.0V ~ 5.5V	SN54LV00	DIP，CSOP，CLCC
2	四2输入或非门	54LV02	电源电压（V_{CC}）2.0V ~ 5.5V	SN54LV02	DIP，CSOP，CLCC
3	六反相器	54LV04	电源电压（V_{CC}）2.0V ~ 5.5V	SN54LV04	DIP，CSOP，CLCC
4	四2输入与门	54LV08	电源电压（V_{CC}）2.0V ~ 5.5V	SN54LV08	DIP，CSOP，CLCC
5	六施密特反相器	54LV14	电源电压（V_{CC}）2.0V ~ 5.5V	SN54LV14	DIP，CSOP，CLCC
6	四2输入或门	54LV32	电源电压（V_{CC}）2.0V ~ 5.5V	SN54LV32	DIP，CSOP，CLCC

7	双上升沿触发D型触发器	54LV74	电源电压（Vcc）2.0V ~ 5.5V	SN54LV74	DIP，CSOP，CLCC
8	四2输入异或门	54LV86	电源电压（Vcc）2.0V ~ 5.5V	SN54LV86	DIP，CSOP，CLCC
9	3–8线译码器	54LV138	电源电压（Vcc）2.0V ~ 5.5V	SN54LV138	DIP，CSOP，CLCC
10	双2–4线译码器/多路分解器	54LV139	电源电压（Vcc）2.0V ~ 5.5V	SN54LV139	DIP，CSOP，CLCC
11	8位并行输出串行移位寄存器	54LV164	电源电压（Vcc）2.0V ~ 5.5V	SN54LV164	DIP，CSOP，CLCC
12	六D触发器（带清除）	54LV174	电源电压（Vcc）2.0V ~ 5.5V	SN54LV174	DIP，CSOP，CLCC
13	八路缓冲器/ 3态输出	54LV240	电源电压（Vcc）2.0V ~ 5.5V	SN54LV240	DIP，CSOP，CLCC
14	八路缓冲器/ 线路驱动器三态	54LV241	电源电压（Vcc）2.0V ~ 5.5V	SN54LV241	DIP，CSOP，CLCC
15	八缓冲器/驱动器（三态输出）	54LV244	电源电压（Vcc）2.0V ~ 5.5V	SN54LV244	DIP，CSOP，CLCC
16	八总线收发器（三态输出）	54LV245	电源电压（Vcc）2.0V ~ 5.5V	SN54LV245	DIP，CSOP，CLCC
17	八路D型触发器（带复位）	54LV273	电源电压（Vcc）2.0V ~ 5.5V	SN54LV273	DIP，CSOP，CLCC
18	八D锁存器（三态输出）	54LV373	电源电压（Vcc）2.0V ~ 5.5V	SN54LV373	DIP，CSOP，CLCC
19	八D触发器（三态输出）	54LV374	电源电压（Vcc）2.0V ~ 5.5V	SN54LV374	DIP，CSOP，CLCC
20	八D锁存器（三态输出）	54LV573	电源电压（Vcc）2.0V ~ 5.5V	SN54LV573	DIP，CSOP，CLCC
21	八D触发器（三态输出）	54LV574	电源电压（Vcc）2.0V ~ 5.5V	SN54LV574	DIP，CSOP，CLCC
22	八路三态反相总线收发器	54LV620	电源电压（Vcc）2.0V ~ 5.5V	SN54LV620	DIP，CSOP，CLCC
23	八路三态同相总线收发器	54LV623	电源电压（Vcc）2.0V ~ 5.5V	SN54LV623	DIP，CSOP，CLCC
24	八路三态反相总线收发器	54LV640	电源电压（Vcc）2.0V ~ 5.5V	SN54LV640	DIP，CSOP，CLCC
25	四2输入与非门	54LVC00	电源电压（Vcc）1.65V ~ 3.6V	SN54LVC00	DIP，CSOP，CLCC
26	四2输入或门	54LVC02	电源电压（Vcc）1.65V ~ 3.6V	SN54LVC02	DIP，CSOP，CLCC
27	六反相器	54LVC04	电源电压（Vcc）1.65V ~ 3.6V	SN54LVC04	DIP，CSOP，CLCC
28	六反相缓冲/驱动器	54LVC06	电源电压（Vcc）1.65V ~ 3.6V	SN54LVC06	DIP，CSOP，CLCC
29	六缓冲/驱动器	54LVC07	电源电压（Vcc）1.65V ~ 3.6V	SN54LVC07	DIP，CSOP，CLCC
30	四2输入与门	54LVC08	电源电压（Vcc）1.65V ~ 3.6V	SN54LVC08	DIP，CSOP，CLCC
31	六施密特触发反相器	54LVC14	电源电压（Vcc）1.65V ~ 3.6V	SN54LVC14	DIP，CSOP，CLCC
32	四2输入或门	54LVC32	电源电压（Vcc）1.65V ~ 3.6V	SN54LVC32	DIP，CSOP，CLCC

33	双D触发器（带予置和清零）	54LVC74	电源电压（Vcc）1.65V ~ 3.6V	SN54LVC74	DIP，CSOP，CLCC
34	四2输入异或门	54LVC86	电源电压（Vcc）1.65V ~ 3.6V	SN54LVC86	DIP，CSOP，CLCC
35	3线–8线译码器	54LVC138	电源电压（Vcc）1.65V ~ 3.6V	SN54LVC138	DIP，CSOP，CLCC
36	八缓冲器/驱动器（三态输出）	54LVC244	电源电压（Vcc）1.65V ~ 3.6V	SN54LVC244	DIP，CSOP，CLCC
37	八总线收发器（三态输出）	54LVC245	电源电压（Vcc）1.65V ~ 3.6V	SN54LVC245	DIP，CSOP，CLCC
38	八缓冲器/驱动器 （三态输出、数据保持）	54LVCH244	电源电压（Vcc）1.65V ~ 3.6V	SN54LVCH244	DIP，CSOP，CLCC
39	八总线收发器 （三态输出、数据保持）	54LVCH245	电源电压（Vcc）1.65V ~ 3.6V	SN54LVCH245	DIP，CSOP，CLCC
40	八D透明锁存器（三态输出）	54LVC373	电源电压（Vcc）1.65V ~ 3.6V	SN54LVC373	DIP，CSOP，CLCC
41	八D触发器（三态输出）	54LVC374	电源电压（Vcc）1.65V ~ 3.6V	SN54LVC374	DIP，CSOP，CLCC
42	八缓冲器/驱动器（三态输出）	54LVC540	电源电压（Vcc）1.65V ~ 3.6V	SN54LVC540	DIP，CSOP，CLCC
43	八缓冲器/驱动器（三态输出）	54LVC541	电源电压（Vcc）1.65V ~ 3.6V	SN54LVC541	DIP，CSOP，CLCC
44	八总线收发器 （三态输出、输出电压可调）	54LVC3245	电源电压（Vcc）1.65V ~ 3.6V	SN54LVC3245	DIP，CSOP，CLCC

54TTL系列

序号	产品名称	产品型号	指标简介	兼容型号	封装形式
1	六缓冲器/驱动器 （反相、OC、30V）	5406	电源电压（Vcc）4.5V ~ 5.5V	SN5406	DIP，CSOP，CLCC
2	六缓冲器/驱动器 （反相、OC、15V）	5407	电源电压（Vcc）4.5V ~ 5.5V	SN5407	DIP，CSOP，CLCC
3	四2输入与门	5408	电源电压（Vcc）4.5V ~ 5.5V	SN5408	DIP，CSOP，CLCC
4	六缓冲器/驱动器 （同相、OC、30V）	5416	电源电压（Vcc）4.5V ~ 5.5V	SN5416	DIP，CSOP，CLCC
5	六缓冲器/驱动器 （同相、OC、15V）	5417	电源电压（Vcc）4.5V ~ 5.5V	SN5417	DIP，CSOP，CLCC
6	四2输入正与非缓冲器（OC）	5438	电源电压（Vcc）4.5V ~ 5.5V	SN5438	DIP，CSOP，CLCC
7	4位2进制计数器	5493	电源电压（Vcc）4.5V ~ 5.5V	SN5493	DIP，CSOP，CLCC
8	BCD–十直制译码器/驱动器	54145	电源电压（Vcc）4.5V ~ 5.5V	SN54145	DIP，CSOP，CLCC

CD4000系列

序号	产品名称	产品型号	指标简介	兼容型号	封装形式
1	四2输入或非门	CD4001	电源电压（Vcc）3V ~ 18V	CD4001	DIP，CSOP，CLCC
2	双4输入或非门	CD4002	电源电压（Vcc）3V ~ 18V	CD4002	DIP，CSOP，CLCC

3	18级移位寄存器	CD4006	电源电压（Vcc）3V～18V	CD4006	DIP，CSOP，CLCC
4	双互补对加反相器	CD4007	电源电压（Vcc）3V～18V	CD4007	DIP，CSOP，CLCC
5	并行进位输出4位全加器	CD4008	电源电压（Vcc）3V～18V	CD4008	DIP，CSOP，CLCC
6	六反相缓冲器/转换器	CD4009	电源电压（Vcc）3V～18V	CD4009	DIP，CSOP，CLCC
7	六同相缓冲器/转换器	CD4010	电源电压（Vcc）3V～18V	CD4010	DIP，CSOP，CLCC
8	四2输入与非门	CD4011	电源电压（Vcc）3V～18V	CD4011	DIP，CSOP，CLCC
9	双4输入与非门	CD4012	电源电压（Vcc）3V～18V	CD4012	DIP，CSOP，CLCC
10	双D触发器	CD4013	电源电压（Vcc）3V～18V	CD4013	DIP，CSOP，CLCC
11	8级同步并行/串行 输出移位寄存器	CD4014	电源电压（Vcc）3V～18V	CD4014	DIP，CSOP，CLCC
12	双4静态位移寄存器	CD4015	电源电压（Vcc）3V～18V	CD4015	DIP，CSOP，CLCC
13	四双向模拟开关	CD4016	电源电压（Vcc）3V～18V	CD4016	DIP，CSOP，CLCC
14	十进制计数器	CD4017	电源电压（Vcc）3V～18V	CD4017	DIP，CSOP，CLCC
15	可预置1/N计数器	CD4018	电源电压（Vcc）3V～18V	CD4018	DIP，CSOP，CLCC
16	双4输入或非门	CD4019	电源电压（Vcc）3V～18V	CD4019	DIP，CSOP，CLCC
17	行波进位十四级 二进制计数器/分频器	CD4020	电源电压（Vcc）3V～18V	CD4020	DIP，CSOP，CLCC
18	异步并行输入或同步串 行输入/串行输出8级移位寄存器	CD4021	电源电压（Vcc）3V～18V	CD4021	DIP，CSOP，CLCC
19	八进制计数器/分配器	CD4022	电源电压（Vcc）3V～18V	CD4022	DIP，CSOP，CLCC
20	三3输入或非门	CD4023	电源电压（Vcc）3V～18V	CD4023	DIP，CSOP，CLCC
21	7级二进制串行计数器	CD4024	电源电压（Vcc）3V～18V	CD4024	DIP，CSOP，CLCC
22	三3输入或非门	CD4025	电源电压（Vcc）3V～18V	CD4025	DIP，CSOP，CLCC
23	十进制计数器/分频器 （带有7段译码显示输出,显示使能）	CD4026	电源电压（Vcc）3V～18V	CD4026	DIP，CSOP，CLCC
24	双J-K主从触发器	CD4027	电源电压（Vcc）3V～18V	CD4027	DIP，CSOP，CLCC
25	BCD-十进制译码器	CD4028	电源电压（Vcc）3V～18V	CD4028	DIP，CSOP，CLCC
26	可预置可逆计数器	CD4029	电源电压（Vcc）3V～18V	CD4029	DIP，CSOP，CLCC
27	四异或门	CD4030	电源电压（Vcc）3V～18V	CD4030	DIP，CSOP，CLCC
28	64级静态移位寄存器	CD4031	电源电压（Vcc）3V～18V	CD4031	DIP，CSOP，CLCC

29	三串行加法器	CD4032	电源电压（Vcc）3V ~ 18V	CD4032	DIP，CSOP，CLCC
30	十进制计数器/分频器 （带有7段译码显示输出）波纹消除	CD4033	电源电压（Vcc）3V ~ 18V	CD4033	DIP，CSOP，CLCC
31	8级双向并行输入/并行 输出寄存移位器	CD4034	电源电压（Vcc）3V ~ 18V	CD4034	DIP，CSOP，CLCC
32	4级并行输入/并行 输出寄存移位器	CD4035	电源电压（Vcc）3V ~ 18V	CD4035	DIP，CSOP，CLCC
33	三串行加法器	CD4038	电源电压（Vcc）3V ~ 18V	CD4038	DIP，CSOP，CLCC
34	12级串行进位 二进制计数器/分频器	CD4040	电源电压（Vcc）3V ~ 18V	CD4040	DIP，CSOP，CLCC
35	四真/补缓冲器	CD4041	电源电压（Vcc）3V ~ 18V	CD4041	DIP，CSOP，CLCC
36	四D锁存器	CD4042	电源电压（Vcc）3V ~ 18V	CD4042	DIP，CSOP，CLCC
37	四或非三态R–S锁存器	CD4043	电源电压（Vcc）3V ~ 18V	CD4043	DIP，CSOP，CLCC
38	四或非R–S锁存器	CD4044	电源电压（Vcc）3V ~ 18V	CD4044	DIP，CSOP，CLCC
39	21级计数器	CD4045	电源电压（Vcc）3V ~ 18V	CD4045	DIP，CSOP，CLCC
40	微功耗锁相环	CD4046	电源电压（Vcc）3V ~ 18V	CD4046	DIP，CSOP，CLCC
41	低功耗、单稳态/无稳 态多谐振荡器	CD4047	电源电压（Vcc）3V ~ 18V	CD4047	DIP，CSOP，CLCC
42	8输入多功能三态门	CD4048	电源电压（Vcc）3V ~ 18V	CD4048	DIP，CSOP，CLCC
43	六反相缓冲器/转换器	CD4049	电源电压（Vcc）3V ~ 18V	CD4049	DIP，CSOP，CLCC
44	六同相缓冲器/转换器	CD4050	电源电压（Vcc）3V ~ 18V	CD4050	DIP，CSOP，CLCC
45	8选1模拟开关	CD4051	电源电压（Vcc）3V ~ 18V	CD4051	DIP，CSOP，CLCC
46	双4通道多路转换器	CD4052	电源电压（Vcc）3V ~ 18V	CD4052	DIP，CSOP，CLCC
47	三2选1模拟开关	CD4053	电源电压（Vcc）3V ~ 18V	CD4053	DIP，CSOP，CLCC
48	带显示频率 输出的BC D到7段译码器/驱动器	CD4054	电源电压（Vcc）3V ~ 18V	CD4054	DIP，CSOP，CLCC
49	带选通锁 存功能的BC D到7段译码器/驱动器	CD4055	电源电压（Vcc）3V ~ 18V	CD4055	DIP，CSOP，CLCC
50	液晶显示器驱动器	CD4056	电源电压（Vcc）3V ~ 18V	CD4056	DIP，CSOP，CLCC
51	可编程除N计数器	CD4059	电源电压（Vcc）3V ~ 18V	CD4059	DIP，CSOP，CLCC
52	14级二进制串行计数器	CD4060	电源电压（Vcc）3V ~ 18V	CD4060	DIP，CSOP，CLCC
53	4位幅度比较器	CD4063	电源电压（Vcc）3V ~ 18V	CD4063	DIP，CSOP，CLCC
54	四双向开关	CD4066	电源电压（Vcc）3V ~ 18V	CD4066	DIP，CSOP，CLCC

55	16选1模拟开关	CD4067	电源电压（V_{CC}）3V ~ 18V	CD4067	DIP，CSOP，CLCC
56	8输入与非门	CD4068	电源电压（V_{CC}）3V ~ 18V	CD4068	DIP，CSOP，CLCC
57	六反相器	CD4069	电源电压（V_{CC}）3V ~ 18V	CD4069	DIP，CSOP，CLCC
58	四2输入异或门	CD4070	电源电压（V_{CC}）3V ~ 18V	CD4070	DIP，CSOP，CLCC
59	四2输入或门	CD4071	电源电压（V_{CC}）3V ~ 18V	CD4071	DIP，CSOP，CLCC
60	双4输入或门	CD4072	电源电压（V_{CC}）3V ~ 18V	CD4072	DIP，CSOP，CLCC
61	三3输入与门	CD4073	电源电压（V_{CC}）3V ~ 18V	CD4073	DIP，CSOP，CLCC
62	三3输入或门	CD4075	电源电压（V_{CC}）3V ~ 18V	CD4075	DIP，CSOP，CLCC
63	四D寄存器	CD4076	电源电压（V_{CC}）3V ~ 18V	CD4076	DIP，CSOP，CLCC
64	四2输入异或非门	CD4077	电源电压（V_{CC}）3V ~ 18V	CD4077	DIP，CSOP，CLCC
65	8输入或非门	CD4078	电源电压（V_{CC}）3V ~ 18V	CD4078	DIP，CSOP，CLCC
66	四2输入与门	CD4081	电源电压（V_{CC}）3V ~ 18V	CD4081	DIP，CSOP，CLCC
67	双四输入与门	CD4082	电源电压（V_{CC}）3V ~ 18V	CD4082	DIP，CSOP，CLCC
68	双2输入与或非门	CD4085	电源电压（V_{CC}）3V ~ 18V	CD4085	DIP，CSOP，CLCC
69	四2输入与或非门	CD4086	电源电压（V_{CC}）3V ~ 18V	CD4086	DIP，CSOP，CLCC
70	二进制比率乘法器	CD4089	电源电压（V_{CC}）3V ~ 18V	CD4089	DIP，CSOP，CLCC
71	四2输入与非门	CD4093	电源电压（V_{CC}）3V ~ 18V	CD4093	DIP，CSOP，CLCC
72	8级移位和存储总线寄存器	CD4094	电源电压（V_{CC}）3V ~ 18V	CD4094	DIP，CSOP，CLCC
73	同相门控J-K主从触发器	CD4095	电源电压（V_{CC}）3V ~ 18V	CD4095	DIP，CSOP，CLCC
74	同相反相门控J-K主从触发器	CD4096	电源电压（V_{CC}）3V ~ 18V	CD4096	DIP，CSOP，CLCC
75	8通道模拟多路复用器	CD4097	电源电压（V_{CC}）3V ~ 18V	CD4097	DIP，CSOP，CLCC
76	可重触发/可复位双单稳 多谐振荡器	CD4098	电源电压（V_{CC}）3V ~ 18V	CD4098	DIP，CSOP，CLCC
77	8-位可寻址锁存器	CD4099	电源电压（V_{CC}）3V ~ 18V	CD4099	DIP，CSOP，CLCC
78	六反相器/缓冲器	CD4502	电源电压（V_{CC}）3V ~ 18V	CD4502	DIP，CSOP，CLCC
79	六缓冲器（3态同相）	CD4503	电源电压（V_{CC}）3V ~ 18V	CD4503	DIP，CSOP，CLCC
80	TTL到CMOS或 CMOS到CMOS六位移电路	CD4504	电源电压（V_{CC}）3V ~ 18V	CD4504	DIP，CSOP，CLCC

81	双4位锁存器	CD4508	电源电压（Vcc）3V ~ 18V	CD4508	DIP，CSOP，CLCC
82	BCD型可预置可逆计数器	CD4510	电源电压（Vcc）3V ~ 18V	CD4510	DIP，CSOP，CLCC
83	4线–7段锁存译码器/驱动器	CD4511	电源电压（Vcc）3V ~ 18V	CD4511	DIP，CSOP，CLCC
84	8通道数据选择器	CD4512	电源电压（Vcc）3V ~ 18V	CD4512	DIP，CSOP，CLCC
85	4位锁存/4–16线译码器	CD4514	电源电压（Vcc）3V ~ 18V	CD4514	DIP，CSOP，CLCC
86	4位锁存/4–16线译码器	CD4515	电源电压（Vcc）3V ~ 18V	CD4515	DIP，CSOP，CLCC
87	4位二进制同步可逆计数器	CD4516	电源电压（Vcc）3V ~ 18V	CD4516	DIP，CSOP，CLCC
88	双64级静态位移寄存器	CD4517	电源电压（Vcc）3V ~ 18V	CD4517	DIP，CSOP，CLCC
89	双BCD计数器	CD4518	电源电压（Vcc）3V ~ 18V	CD4518	DIP，CSOP，CLCC
90	双4位二进制同步加法计数器	CD4520	电源电压（Vcc）3V ~ 18V	CD4520	DIP，CSOP，CLCC
91	24级分频器	CD4521	电源电压（Vcc）3V ~ 18V	CD4521	DIP，CSOP，CLCC
92	可编程BCD除“N”计数器	CD4522	电源电压（Vcc）3V ~ 18V	CD4522	DIP，CSOP，CLCC
93	BCD比例乘法器	CD4527	电源电压（Vcc）3V ~ 18V	CD4527	DIP，CSOP，CLCC
94	双单稳多谐振荡器	CD4528	电源电压（Vcc）3V ~ 18V	CD4528	DIP，CSOP，CLCC
95	8位优先编码器	CD4532	电源电压（Vcc）3V ~ 18V	CD4532	DIP，CSOP，CLCC
96	可编程定时器	CD4536	电源电压（Vcc）3V ~ 18V	CD4536	DIP，CSOP，CLCC
97	双单稳多谐振荡器	CD4538	电源电压（Vcc）3V ~ 18V	CD4538	DIP，CSOP，CLCC
98	可编程定时器	CD4541	电源电压（Vcc）3V ~ 18V	CD4541	DIP，CSOP，CLCC
99	液晶显示用BCD–七段 锁存器/译码器/驱动器	CD4543	电源电压（Vcc）3V ~ 18V	CD4543	DIP，CSOP，CLCC
100	双二进制至4选1译码器/多路 分配器（选择输出为高）	CD4555	电源电压（Vcc）3V ~ 18V	CD4555	DIP，CSOP，CLCC
101	双二进制至4选1译码器/多路 分配器（选择输出为低）	CD4556	电源电压（Vcc）3V ~ 18V	CD4556	DIP，CSOP，CLCC
102	时基发生器	CD4566	电源电压（Vcc）3V ~ 18V	CD4566	DIP，CSOP，CLCC
103	CMOS六个门电路	CD4572	电源电压（Vcc）3V ~ 18V	CD4572	DIP，CSOP，CLCC
104	4位数值比较器	CD4585	电源电压（Vcc）3V ~ 18V	CD4585	DIP，CSOP，CLCC
105	9位奇偶发生器/检验器	CD40101	电源电压（Vcc）3V ~ 18V	CD40101	DIP，CSOP，CLCC
106	2个十进制BCD型8级 可预置同步递减计数器	CD40102	电源电压（Vcc）3V ~ 18V	CD40102	DIP，CSOP，CLCC

107	8位二进制型8级可预置同步递减计数器	CD40103	电源电压（Vcc）3V～18V	CD40103	DIP，CSOP，CLCC
108	4位双向通用位移寄存器	CD40104	电源电压（Vcc）3V～18V	CD40104	DIP，CSOP，CLCC
109	4位×16字FIF0寄存器	CD40105	电源电压（Vcc）3V～18V	CD40105	DIP，CSOP，CLCC
110	六施密特触发器	CD40106	电源电压（Vcc）3V～18V	CD40106	DIP，CSOP，CLCC
111	双2输入端与非缓存器/驱动器	CD40107	电源电压（Vcc）3V～18V	CD40107	DIP，CSOP，CLCC
112	4×4多端口寄存器	CD40108	电源电压（Vcc）3V～18V	CD40108	DIP，CSOP，CLCC
113	四低到高压电平移位器	CD40109	电源电压（Vcc）3V～18V	CD40109	DIP，CSOP，CLCC
114	十进制可逆计数器/锁存器/显示驱动器	CD40110	电源电压（Vcc）3V～18V	CD40110	DIP，CSOP，CLCC
115	高速8位双向CMOS/TTL接口电平转换器	CD40116	电源电压（Vcc）3V～18V	CD40116	DIP，CSOP，CLCC
116	10线–4线优先编码器	CD40147	电源电压（Vcc）3V～18V	CD40147	DIP，CSOP，CLCC
117	十进制同步计数器	CD40160	电源电压（Vcc）3V～18V	CD40160	DIP，CSOP，CLCC
118	4位二进制同步计数器	CD40161	电源电压（Vcc）3V～18V	CD40161	DIP，CSOP，CLCC
119	十进制同步计数器	CD40162	电源电压（Vcc）3V～18V	CD40162	DIP，CSOP，CLCC
120	4位二进制同步计数器	CD40163	电源电压（Vcc）3V～18V	CD40163	DIP，CSOP，CLCC
121	六D触发器	CD40174	电源电压（Vcc）3V～18V	CD40174	DIP，CSOP，CLCC
122	四D触发器	CD40175	电源电压（Vcc）3V～18V	CD40175	DIP，CSOP，CLCC
123	可预置4位BCD同步可逆计数器	CD40192	电源电压（Vcc）3V～18V	CD40192	DIP，CSOP，CLCC
124	可预置4位二进制同步可逆计数器	CD40193	电源电压（Vcc）3V～18V	CD40193	DIP，CSOP，CLCC
125	四位双向位移寄存器	CD40194	电源电压（Vcc）3V～18V	CD40194	DIP，CSOP，CLCC
126	四个2线到1线数据选择器/多路转换器	CD40257	电源电压（Vcc）3V～18V	CD40257	DIP，CSOP，CLCC

ECL系列

序号	产品名称	产品型号	主要指标	兼容型号	封装形式
1	三线接收器	J10116/J10516	电源电压（Vcc）4.5V～5.5V	MC10116/MC10516	DIP，CSOP
2	三4–3–3输入总线驱动器	J10123/J10523	电源电压（Vcc）4.5V～5.5V	MC10123/MC10523	DIP，CSOP
3	四TTL–ECL转换器	J10124/J10524	电源电压（Vcc）4.5V～5.5V	MC10124/MC10524	DIP，CSOP
4	四ECL–TTL转换器	J10125/J10525	电源电压（Vcc）4.5V～5.5V	MC10125/MC10525	DIP，CSOP

5	四2输入或/或非门	E10102/ E10502	电源电压（Vcc）-5.72V ~ -4.68V	MC10101/MC10501	DIP，CSOP
6	三2-3-2输入或/或非门	E10105/ E10505	电源电压（Vcc）-5.72V ~ -4.68V	MC10102/MC10502	DIP，CSOP
7	三2输入异或/异或非门	E10107/ E10507	电源电压（Vcc）-5.72V ~ -4.68V	MC10107/MC10507	DIP，CSOP
8	双4-5输入或/或非门	E10109/ E10509	电源电压（Vcc）-5.72V ~ -4.68V	MC10109/MC10509	DIP，CSOP
9	双D主从触发器	E10131/ E10531	电源电压（Vcc）-5.72V ~ -4.68V	MC10131/MC10531	DIP，CSOP
10	双4选1多路传输器	E10174/ E10574	电源电压（Vcc）-5.72V ~ -4.68V	MC10174/MC10574	DIP，CSOP
11	双模数前置分频器	E12012	电源电压（Vcc）-5.72V ~ -4.68V	MC12012	DIP，CSOP
12	鉴频/鉴相器	E12040/ E12540	电源电压（Vcc）-5.72V ~ -4.68V	MC12040/MC12540	DIP，CSOP
13	压控振荡器	E1648	电源电压（Vcc）-5.72V ~ -4.68V	MC1648	DIP，CSOP
14	高阻双模/数比较器	E1650	电源电压（Vcc）-5.72V ~ -4.68V	MC1650	DIP，CSOP
15	低阻双模/数比较器	E1651	电源电压（Vcc）-5.72V ~ -4.68V	MC1651	DIP，CSOP
16	高阻单D型主从触发器	E1670	电源电压（Vcc）-5.72V ~ -4.68V	MC1670	DIP，CSOP
17	超高频预置分频器（D型触发器）	E1690	电源电压（Vcc）-5.72V ~ -4.68V	MC1690	DIP，CSOP
18	÷2分频器	E8602	电源电压（Vcc）-5.72V ~ -4.68V	—	DIP，CSOP
19	÷5分频器	E8620	电源电压（Vcc）-5.72V ~ -4.68V	—	DIP，CSOP
20	÷10/÷11分频器	E8690	电源电压（Vcc）-5.72V ~ -4.68V	DIP，CSOP，CLCC	DIP，CSOP
21	亚毫微秒双4输入或/或非门	ER4804	电源电压（Vcc）-5.72V ~ -4.68V	—	DIP，CSOP
22	超高速十进制计数器	ER4811	电源电压（Vcc）-5.72V ~ -4.68V	—	DIP，CSOP
23	鉴频/鉴相器	T4044/ T4344	电源电压（Vcc）4.5V ~ 5.5V	—	DIP，CSOP
24	四TTL-ECL电平转换器	J001	电源电压（Vcc）4.5V ~ 5.5V	—	DIP，CSOP
25	双TTL-ECL电平转换器	J007	电源电压（Vcc）4.5V ~ 5.5V	—	DIP，CSOP
26	双ECL-TTL电平转换器	J008	电源电压（Vcc）4.5V ~ 5.5V	—	DIP，CSOP

运算放大器

单电源运放

序号	产品名称	产品型号	指标简介	兼容型号	封装形式
1	运算放大器	ER124	单电源3V-32V供电； 四路运算放大器	LM124	DIP，CSOP，CLCC

2	运算放大器	ER158	单电源3V–32V供电； 双路运算放大器	LM158	DIP，CSOP，CLCC
3	射频/中频音频放大器	L1590	单电源：+18V；AGC 自动调节,带宽≤125MHz,	MC1590	DIP，CSOP，CLCC
4	高电压、低噪声、零漂移 运算放大器	ER2057	电源电压范围：4.75V至36V （ER2057）4.75V 至 60V （ER2057HV）	TLC2057	DIP，CSOP，CLCC
5	低温漂精密运算放大器	ER350	电源电压范围：2.7V～5.5V （±1.35～2.75V）	0PA350/ 0PA2350/AD A4622/AD8655	DIP，CSOP，CLCC
双电源运放					
序号	产品名称	产品型号	指标简介	兼容型号	封装形式
6	运算放大器	ER10	最高工作电压45V； 失调电压最大2mV	LM10	DIP，CDOP，TO–8
7	运算放大器	ER101	双电源：±22V； 失调电压最大3mV	LM101	DIP，CDOP，TO–8
8	运算放大器	ER108	双电源：±18V； 失调电压最大0.5mV	LM108	DIP，CDOP，TO–8
9	运算放大器	ER118	双电源：±20V；15MHz 小信号带宽；50V/μs压摆率	LM118	DIP，CDOP，TO–8
10	运算放大器	ER741	双电源：±18V； 失调电压最大15mV	LM741	DIP，CDOP，TO–8
11	运算放大器	CF811	双电源：±18V；2500 V/s的 压摆率，带宽140MHz	AD811	DIP，CSOP
12	CBFET运算放大器	ER843	双电源：±18V；250V/s的 压摆率，带宽34MHz	AD843	DIP，CSOP
13	运算放大器	ER844	双电源：±18V；工作频率 60MHz，输出摆率：2000V/S	AD844	DIP，CSOP
14	运算放大器	ER847	双电源：±18V；300V/s的 压摆率，带宽50MHz	AD847	DIP，CSOP
15	运算放大器	ER848	双电源：±18V；300V/s的 压摆率，带宽175MHz	AD848	DIP，CSOP
16	运算放大器	ER849	双电源：±18V；300V/s的 压摆率，带宽725MHz	AD849	DIP，CSOP
17	运算放大器	ER07	双电源：±18V；失调电压≤ 75uV，电压漂移≤1.3uV/℃	OP07	DIP，CDOP，TO–8
18	运算放大器	ER11	双电源：±22V；失调 电压≤5mV，压摆率：1V/us	OP11	DIP，CDOP，TO–8
19	运算放大器	ER14	双电源：±22V； 失调电压≤0.75mV	OP14	DIP，CDOP，TO–8
20	运算放大器	ER17	双电源：±18V；13V/s的 压摆率，带宽6MHz	OP17	DIP，CDOP，TO–8
21	运算放大器	ER27	双电源：±18V；2.8V/s的 压摆率，带宽8MHz	OP27	DIP，CD0P，TO–8
22	运算放大器	ER37	双电源：±18V；17V/s的 压摆率，带宽63MHz	OP37	DIP，CDOP，TO–8
23	运算放大器	ER77	双电源：±18V； 超高增益：5000 V / mV	OP77	DIP，CDOP，TO–8

24	运算放大器	ER200	双电源：±18V； 失调电压：小于75uV	OP200	DIP，F1
25	运放放大器	ER260	双电源：±18V； 5V/s的压摆率，带宽2.5MHz	OP260	DIP，CSOP
26	运算放大器	ER400	双电源：±18V； 12V/s的压摆率，带宽5MHz	OP400	DIP，CSOP
27	运算放大器	ER156	双电源：±18V；50V/us的 压摆率，带宽20MHz	LF156	DIP，CSOP
28	运算放大器	ER3080	双电源：±15V；50V/us的 压摆率，带宽2MHz	CA3080	DIP，CSOP
29	运算放大器	ER2902	双电源：±13V； 四路运算放大器	LM2902	DIP，CSOP
30	运算放大器	ER2904	双电源±13V；双路运算放大器	LM2904	DIP，CSOP
31	运算放大器	ER603	双电源±5V；90MHZ可变增益	AD603	DIP，CSOP
32	双通用运算放大器	ER1558	双电源±15V；失调电压≤5mV， 输出电流≤40mA	MC1558	DIP，CSOP
33	双路运算放大器	ER4558	双电源±15V； 增益带宽积100KHz	MC4558	DIP，CSOP
34	运算放大器	ER467	双电源±15V；带宽28MHz， 压摆率170V/us	OP467	DIP
35	高精度，低噪声精密运算放大器	ER2227	双电源±15V； 失调电压≤75uV，带宽：8MH	OPA2227	DIP，F
36	通用双运算放大器	ER747	双电源±22V；失调电压≤6mV	LM747	DIP，CSOP
37	电流检测运算放大器	ER199	共模输入电压范围：–0.3V 至 26V 差模输入电压范围：–26V 至 26V	INA199/SGM 8199/TP199/ INA180/INA181	SC70（6）
38	高压零温漂精密运算放大器	ER462	电源电压范围：±6V ~ ±60V （120V）	OPA462	MSOP（8）
轨对轨运算放大器					
序号	产品名称	产品型号	指标简介	兼容型号	封装形式
39	轨对轨运算放大器	ERV358	单电源：2.1V–5.5V， 压摆率：3.0V/S，带宽1.0MHz	LMV358	CSOP
40	轨对轨运算放大器	ERV324	单电源：2.1V–5.5V， 压摆率：3.0V/S，带宽1.0MHz	LMV324	CSOP
41	轨对轨运算放大器	ER8051	单电源：2.5V–5.5V， 单通道，带宽250MHz	—	CSOP
42	轨对轨运算放大器	ER8052	单电源：2.5V–5.5V， 双通道，带宽250MHz	—	CSOP
43	轨对轨运算放大器	ER8053	单电源：2.5V–5.5V， 单通道，带宽250MHz	—	SOT–23–6
44	轨对轨运算放大器	ER8054	单电源：2.5V–5.5V， 四通道，带宽250MHz	—	CSOP
45	轨对轨运算放大器	ER8634	单电源：2.5V–5.5V， 四通道，带宽6MHz	—	CSOP
46	轨对轨运算放大器	ER284	双电源：±18V；4.0V/s的 压摆率，4MHz带宽	OP284	DIP，CSOP

47	轨到轨运算放大器	CF822	双电源：±18V；3.0V/s的压摆率，1.8MHz带宽	AD822	DIP，CSOP
48	轨到轨运算放大器	ER8042	双电源：±5V；200V/s的压摆率，160MHz带宽	AD8042	DIP，CSOP
JFET输入运算放大器					
序号	产品名称	产品型号	指标简介	兼容型号	封装形式
49	双JFET-输入运放放大器	ER082	双电源：±18V；13V/us的压摆率，内部频率补偿	TL082	DIP，CSOP
50	四JFET-输入运放放大器	ER084	双电源：±18V；13V/us的压摆率，内部频率补偿	TL084	DIP，CSOP
51	JFET运放放大器	ER147	双电源：±18V；13V/us的压摆率，4MHz带宽	LF147	DIP，CSOP
52	JFET运放放大器	ER148	双电源：±18V；失调电压最大5mV	LM148	DIP，CSOP
53	JFET运算放大器	CF412	双电源：±18V；失调电压≤1mV，压摆率≥10V/us	LF412	DIP，CSOP
54	BIMOS运算放大器（MOSFET的输入/双极性输出）	ER3140	双电源：±18V；4.5MHz带宽	CA3140	DIP，CSOP
55	JFET运算放大器	ER8610	低噪声：6 nV/√Hz 低失调电压：100 V（最大值）	LT8610	CSOP
差分运算放大器					
序号	产品名称	产品型号	指标简介	兼容型号	封装形式
56	差分放大器	ER3102	VCB0≤20V；VCE0≤15V；IC≤50mA；	CA3102	DIP，CSOP
57	差分输出ADC驱动器	ER8138	双电源：±5V；1150V/s的压摆率，320MHz带宽	AD8138	DIP，CSOP
仪表及功率运算放大器					
序号	产品名称	产品型号	指标简介	兼容型号	封装形式
58	低噪声，低功耗仪表放大器	ER620	双电源：±18V；最低CMRR：100dB,带宽120KHz@G=100	AD620	DIP，CSOP
59	功率运算放大器	CA3020	单电源：10V；8MHz带宽，输出电流可达300mA	CA3020	T0-12
时基及采样电路					
序号	产品名称	产品型号	指标简介	兼容型号	封装形式
60	时基电路	ER555	电源电压：15V；输出驱动能力±200mA	LM555	DIP，CSOP
61	双时基电路	ER556	电源电压：15V；输出驱动能力±200mA	LM556	DIP，CSOP
62	CMOS时基电路	ER7555	电源电压：3V-16V，低电源电流：80uA	ICM7555ID	DIP，CSOP
63	调制解调器	ER1596	最大工作电压30V	MC1596	DIP，CSOP，TO-10
64	采样保持电路	ER198	频率20MHz，50V/us	LF198	DIP，CSOP，TO-8

电压比较器

序号	产品名称	产品型号	指标简介	兼容型号	封装形式
1	高速电压比较器	FBC01	最大输入共模电压6.5V	FBCO1	DIP，CSOP
2	高速电压比较器	8BJ1	工作电压范围-7V～+14V	SN52510	DIP，CSOP
3	电压跟随器	ER110	18V电源供电	LM110	DIP，CSOP，TO-8
4	高速电压比较器（带选通）	ER111	单3V电源供电，150nA最大输入偏置电流，20nA最大偏移电流	LM111	DIP，CSOP，TO-8
5	电压比较器	ER119	25mA驱动能力，80ns的响应时间，单电源5V供电	LM119	DIP，CSOP，TO-10
6	双电压比较器	ER139	单电源或双电源工作状态-0.3至36V宽输入电压范围	LM139	DIP，CSOP
7	高速差分比较器	ER160	25mA驱动能力，20ns的响应时间，单路5V或双路15V供电	LM160	DIP，CSOP
8	高速差分比较器	ER161	25mA驱动能力，20ns的响应时间，单路5V或双路15V供电	LM161	DIP，CSOP，TO-10
9	双精密电压比较器	ER193	单电源或双电源工作状态-0.3至36V宽输入电压范围	LM193	DIP，CSOP，TO-8
10	电压比较器	ER710	5mV低失调电压，高增益：1000V/V，高速：40ns	LM710	DIP，CSOP，TO-8
11	高速电压比较器	ER913	超高速，差分输入和互补TTL输出,单电源5V供电	MAX913	DIP，CSOP
12	高速高精度比较器	ER790	45ns的最大传播延迟，单路5V或双路15V供电	AD790	DIP，CSOP
13	低功耗四电压比较器	ER2901	单电源或双电源工作状态-0.3至36V宽输入电压范围	LM2901	DIP，CSOP
14	单电源,低功耗双比较器	ER2903	单电源或双电源工作状态-0.3至36V宽输入电压范围	LM2903	DIP，CSOP

电压基准

序号	产品名称	产品型号	指标简介	兼容型号	封装形式
1	精密电压基准源	ER01-10	工作电压：范围12V至40V，高输出10mA电流	ADR01-10	DIP，CSOP
2	精密电压基准源	ER02-5	5V输出，工作电压范围7V至40V	REF02-5	DIP，CSOP
3	精密电压基准源	ER136-2.5/5	最大输入36V；400uA-10mA宽工作电流	LM136-2.5/5	DIP，CSOP，TO-46
4	精密电压基准源	ER431	最大输入37V；可调输出电压；电压精度±0.5%	TL431	DIP，CSOP8，SOT-223
5	精密电压基准源	ER580	高精度2.5V电压基准；温度系数：10ppm；精度±0.4%	AD580	CSOP8，TO-5
6	精密电压基准源	ER581	高精度10V电压基准；温度系数：10ppm；精度±5%	AD581	CSOP8，TO-5
7	精密电压基准源	ER584	可编程输出：10V、7.5V、5V、2.5V；温度系数：15ppm	AD584	CSOP8，TO-5
8	精密电压基准源	ER586	高精度5V电压基准；精度:±2mv	AD586	CSOP8

9	精密电压基准源	ER587	高精度10V电压基准；精度:±2mv	AD587	CSOP8
10	精密电压基准源	ER688	高精度10V电压基准	AD688	DIP
11	精密电压基准源	ER2930	输出电压：3.0V；温度系数≤100ppm/℃	REF2930	CSOP，SOIC
12	精密电压基准源	ER3020	输出电压：2.048V温度系数≤75ppm/℃	REF3020	CSOP，SOIC
13	精密电压基准源	ER3030	输出电压：3.0V；温度系数≤75ppm/℃	REF3030	CSOP，SOIC
14	精密电压基准源	CX191	输出电压：2.048V；温度系数≤5ppm/℃	REF191	CSOP，SOIC
15	精密电压基准源	CX192	输出电压：2.50V；温度系数≤5PPM/℃	REF192	CSOP，SOIC
16	精密电压基准源	CX193	输出电压：3.00V；温度系数≤5PPM/℃	REF193	CSOP，SOIC
17	精密电压基准源	CX194	输出电压：4.50V；温度系数≤5PPM/℃	REF194	CSOP，SOIC
18	精密电压基准源	CX195	输出电压：5.00V；温度系数≤5PPM/℃	REF195	CSOP，SOIC
19	精密电压基准源	CX196	输出电压：3.30V；温度系数≤5PPM/℃	REF196	CSOP，SOIC
20	精密电压基准源	CX198	输出电压：4.096V； 温度系数≤5PPM/℃	REF198	CSOP，SOIC
21	开关电容电压转换	ER2660	倍压或反向电压输出；100MA输出电流时的转换效率88%可选振荡频率：10KHZ/80KHZ	LM2660	CSOP，SOIC
22	开关电容电压转换	ER2662	倍压或反向电压输出；200MA输出电流时的转换效率86%可选振荡频率：20KHZ/150KHZ	LM2662	CSOP，SOIC
23	电压转换	ER7660	倍压或反向电压输出； 开路电压转换效率99%	ICL7660	CSOP，SOIC
24	DC-DC电源	ER2596	150KHZ；3A电流； 3.3V、5V、12V、15V、可调输出	LM2596	T0-263
25	高精度低温漂参考电压源	REF30XX	输入电压范围：VREF+0.05V至 5.5V	REF30XX/ REF33XX	SC70（6）， SOT23-3

线性稳压器

序号	产品名称	产品型号	指标简介	兼容型号	封装形式
1	线性稳压器	CW7805- 7824	三端稳压器，输出电流1A	LM7805- 7824	TO-220，SMD0.5
2	线性稳压器（负压输出）	CW7905- 7924	三端稳压器，输出电流1A	LM7905- 7924	TO-220，SMD0.5
3	线性稳压器	CW78M05- 78M24	三端稳压器，输出电流500mA	LM78M05- 78M24	SMD-0.5，TO-220
4	线性稳压器（负压输出）	CW79M05- 79M24	三端稳压器，输出电流500mA	LM79M05- 79M24	SMD-0.5，TO-220
5	线性稳压器	CW78L05- 78L24	三端稳压器，输出电流100mA	LM78L05- 78L24	TO-39，SMD-0.5
6	线性稳压器（负压输出）	CW79L05- 79L24	三端稳压器，输出电流100mA	LM79L05- 79L24	TO-39，SMD-0.5
7	线性稳压器	CW117	最大输入电压：40V输出电压可调 1.2V～37V；输出电流最大1.5A	LM117	TO-39

8	线性稳压器（负压输出）	CW137	最大输入电压：40V；输出电压可调–1.2V～–37V；输出电流可达1.5A	LM137	TO–39
9	稳压器（负压输出）	ER120–5.0/12	最大输入电压：–25V；预置输出电压误差小于±3%	LM120–5.0/12	TO–39
10	稳压器	ER140–5.0/12	最大输入电压：35V；输出电流可达1.0A；负载调整约0.3%	LM140–5.0/12	TO–39
11	线性稳压器	ER1084	最大输入电压：30V；输出电压可调1.25V～27V;输出电流最大5.0A	LM1084	SMD–0.5
12	线性稳压器	ER1085–1.8/2.5/3.3/5.0/ADJ	最大输入电压：30V；低压差电压500mV；3A输出电流	LM1085–1.8/2.5/3.3/5.0/ADJ	SMD–0.5
13	线性稳压器	ER1086MZ–1.8/2.5/3.3/5.0/ADJ	最大输入电压：30V；低压差电压500mV；1.5A输出电流	LM1086–1.8/2.5/3.3/5.0/ADJ	SMD–0.5
14	线性稳压器	ER1117ST–1.8/2.5/3.3/5.0/ADJ	线性调整率最大0.2%；输出电流最大0.8A	LM1117–1.8/2.5/3.3/5.0/ADJ	SOT–223
15	线性稳压器	ER1117MZ–1.8/2.5/3.3/5.0/ADJ	线性调整率最大0.2%；输出电流最大0.8A	LM1117–1.8/2.5/3.3/5.0/ADJ	SMD–0.5
16	线性稳压器	ER1764EQ–1.5/1.8/2.5/3.3/5/ADJ	最大输入电压20V；可调 输出电压：1.2V–19V；最大电流：3A	LT1764AEQ	TO–263
17	线性稳压器	ER1963S–1.5/1.8/2.5/3.3/ADJ	最大输入电压20V； 最低压降：340mV；最大电流：3A	LT1963ES8	CSOP
18	线性稳压器	ER1963AEST–1.5/1.8/2.5/3.3/ADJ	最大输入电压20V； 最低压降：340mV；最大电流：3A	LT1963ES8	SOT–223
19	线性稳压器	ER104ST–3.0/3.3	最大输入电压16V； 最低压降：230mV；最大电流：1A	REG104	SOT–223
20	线性稳压器	ER2576HV–3.3/5.0/12/15/ADJ	最大输入电压60V； 最低压降：230mV；最大电流：3A	LM2576HV	TO–263
21	1A降压型稳压器	ER1575	1A输出电流， 52kHz的固定频率内部振荡器	LM1575	DIP
22	高效8A同步降压转换器	ER53318Q	转换输入电压范围：1.5V–22V，VDD输入电压范围：4.5V至25 V，输出电压范围：0.6V至5.5V	TPS53318	QFN
23	高效14A同步降压转换器	ER53319Q	转换输入电压范围：1.5V–22V，VDD输入电压范围：4.5V至25 V，输出电压范围：0.6V至5.5V	TPS53319	QFN
24	双路输出LDO稳压器	ER767 D318S	输出电流范围：0–1A，双路输出	TPS767 D318	PWP20

25	线性稳压器	ER74401Q	量大输入电压：5.5V； 输出电压：0.8V–3.6V；最大电流3A	TPS74401	QFN20
26	线性稳压器	ER51100Q	输入电压：4.75V–5.25V；灌电流：3A	TPS51100	CSOP/S0P
27	线性稳压器	ER51200Q	输入电压：2.5V–3.3V； 灌电流：3.5A–5.5A	TPS51200	QFN
28	线性稳压器	CX70345S	带上电时序管理的双输出LDO, 输出电压3.3/1.2V，电流1A/2A	TPS70345	CSOP24
29	线性稳压器	CX70348S	带上电时序管理的双输出LDO, 输出电压3.3/1.5V，电流1A/2A	TPS70348	CSOP24
30	线性稳压器	CX70351S	带上电时序管理的双输出LDO, 输出电压3.3/1.8V，电流1A/2A	TPS70351	CSOP24
31	线性稳压器	CX70358S	带上电时序管理的双输出LDO, 输出电压3.3/2.5V，电流1A/2A	TPS70358	CSOP24
32	线性稳压器	CX70302	带上电时序管理的双输出LDO, 输出双路可调，电流1A/2A	TPS70302	CSOP24
33	线性稳压器	ER3045	输入电压范围：1.8V ~ 20V，输出 电压范围：0V ~ 15V，500mA输出电流	LT3045	CSOP
34	同步降压型稳压器	ER3605	VIN范围：4V ~ 15V，5A输出电流	LTC3605	QFN
35	同步降压型稳压器	ER3415	VIN范围：2.5V ~ 5.5V，7A输出电流	LTC3415	QFN
36	稳压控制器	ER3770	VIN范围：4V ~ 32V	LTC3770	QFN
37	降压转换器	ER54622	VIN范围：4.5V ~ 17V，6A输出电流	TPS54622/TPS46520/ADP2386/ADP2381	QFN
38	降压转换器	ER54360	VIN范围：4V ~ 40V，3.5A输出电流	TPS54360/TPS4260/LMR14030/LMR14020/TPS5430	HS0IC8
39	升压转换器	ER61390	VIN范围：2.5V ~ 5.5V，输出电压最高达85V	TPS61390	QFN
40	升降压控制器	ER5175	VIN范围：3. 5V～42V，输出电压最高达55V	LM5175/LM5176/LTC3789/LTC3790/SC8701/SC8703	QFN
41	升降压转换器	ER63810	VIN范围：2.5V ~ 5.5V，V0UT范围： 1.8V ~ 5.2V，2.5A输出电流	TPS63810/TPS63811	QFN
42	升降压充电控制器	ER25703	VIN范围：3.5V ~ 24V，电池满充电压： 1.024 ~ 19.2V，最大充电电流：8.128A	BQ25703A/BQ25713/SC8801/SC8802	QFN
43	低噪声大电流LDO	ER7A83	VIN范围：1.1V ~ 6.5V，VOUT范围： 0.8V ~ 5V，2A输出电流	TPS7A83/TPS7A84/TPS7A85/TPS7A89/TPS7A52/TPS7A53/TPS7A8101	VQFN12

模拟开关					
单刀单掷系列					
序号	产品名称	产品型号	指标简介	兼容型号	封装形式
1	模拟开关4通道SPST	ER201	双电源±15V，导通电阻≤90Ω	ADG201	DIP，CSOP，CLCC
2	模拟开关4通道SPST	ER312	单电源4.5V～30V，双电源±4.5V～±20；6.5Ω低导通电阻	MAX312	DIP，CSOP，CLCC
3	模拟开关4通道SPST	ER313	单电源4.5V～30V，双电源±4.5V～±20；6.5Ω低导通电阻	MAX313	DIP，CSOP，CLCC
4	模拟开关4通道SPST	ER314	单电源4.5V～30V，双电源±4.5V～±20；6.5Ω低导通电阻	MAX314	DIP，CSOP，CLCC
5	模拟开关SPST	ER317	单电源10V～30V，双电源±4.5V～±20；35Ω低导通电阻	MAX317	DIP，CSOP，CLCC
6	模拟开关4通道SPST	ER411	单电源12V，双电源±15V；35Ω低导通电阻	ADG411	CSOP，CLCC
7	模拟开关4通道SPST	ER412	单电源12V，双电源±15V；35Ω低导通电阻	ADG412	CSOP，CLCC
8	模拟开关4通道SPST	ER413	单电源12V，双电源±15V；35Ω低导通电阻	ADG413	DIP，CSOP，CLCC
9	模拟开关SPST	ER417	44V电源最大额定值，单/双电源供电，±15V模拟信号范围，35Ω低导通电阻	ADG417	CSOP，CLCC
10	模拟开关4通道SPST	ER433	单电源12V，双电源±15V，24Ω低导通电阻	ADG433	CSOP，CLCC
单刀双掷系列					
序号	产品名称	产品型号	指标简介	兼容型号	封装形式
11	模拟开关SPDT	ER319	单电源10V～30V，双电源±4.5V～±20；35Ω低导通电阻	MAX319	DIP，CSOP，CLCC
12	模拟开关4通道SPDT	ER333	44V电源最大额定值，单/双电源供电，35Ω低导通电阻	MAX333	CSOP，CLCC
13	模拟开关	ER419	单电源12V，双电源±15V，35Ω低导通电阻	ADG419	CSOP，CLCC
14	模拟开关SPDT	XQG18	双电源±3–±5.5，3.5Ω低导通电阻	—	CSOP
15	单通道高速开关	XQG16	工作电压1.65V～5.5V；导通电阻最大10Ω；开关频率典型值300MHz	74LVC1G66	SOT–353，SOP
16	三2选1高速模拟开关	XQG19	工作电压1.65V～5.5V；导通电阻最大7.5Ω;开关频率典型值300MHz	—	SOT–363，SOP
17	通道多路复用器8选1	ER408	双电源±15V，导通电阻≤100Ω	ADG408	DIP，CSOP，CLCC
18	通道多路复用器双4选1	ER409	双电源±15V，导通电阻≤100Ω	ADG409	DIP，CSOP，CLCC
19	通道多路复用器16选1	ER506	双电源±10.8V～±16.5V；导通电阻≤400Ω	ADG506	DIP，CSOP，CLCC
20	通道多路复用器双8选1	ER507	双电源±10.8V～±16.5V；导通电阻≤400Ω	ADG507	DIP，CSOP，CLCC
21	通道多路复用器8选1	ER508	双电源±10.8V～±16.5V；导通电阻≤400Ω	ADG508	DIP，CSOP，CLCC

22	通道多路复用器双4选1	ER509	双电源±10.8V～±16.5V；导通电阻≤400Ω	ADG509	DIP，CSOP，CLCC
23	通道多路复用器8选1	CX7306	单电源3V/5V，双电源±5V导通电阻≤30Ω	ADG608	DIP，CSOP，CLCC
24	模拟多路开关/多路复用器	ER7501	8通，双电源±15V	AD7501	DIP，CSOP
25	模拟多路开关/多路复用器	ER7502	双4通，双电源±15V	AD7502	DIP，CSOP
26	模拟多路开关/多路复用器	ER7503	8通，双电源±15V	AD7503	DIP，CSOP
27	模拟多路开关/多路复用器	ER7510	4通，双电源±15V	AD7510	DIP，CSOP
28	模拟多路开关/多路复用器	ER7511	4通，双电源±15V	AD7511	DIP，CSOP
29	模拟多路开关/多路复用器	ER7512	2通，双电源±15V	AD7512	DIP，CSOP

脉宽调制器

序号	产品名称	产品型号	指标简介	兼容型号	封装形式
1	高速PWM控制器	ER1825	工作频率1MHz，50ns的传播延迟，大电流双图腾柱输出	UC1825	DIP，CSOP
2	单端隔离式PWM控制器	ER1840	工作频率500kHz，大电流双图腾柱输出	UC1840	DIP，CSOP
3	电流型脉宽PWM控制器	ER1842	工作频率500kHz，大电流双图腾柱输出	UC1842	DIP，CSOP
4	电流型脉宽PWM控制器	ER1843	工作频率500kHz，大电流双图腾柱输出	UC1843	DIP，CSOP
5	电流型脉宽PWM控制器	ER1844	工作频率500kHz，大电流双图腾柱输出	UC1844	DIP，CSOP
6	电流型脉宽PWM控制器	ER1845	工作频率500kHz，大电流双图腾柱输出	UC1845	DIP，CSOP
7	谐振型电源控制器	ER1860	5MHz的误差放大器具有可控输出摆幅，5V参考电压，双路2A峰值图腾柱输出	UC1860	DIP，CSOP
8	谐振型电源控制器	ER1875	1MHz工作频率，5V参考电压，四路2A峰值图腾柱输出	UC1875	DIP，CSOP
9	可调脉宽调制器	ER1524	100Hz至400kHz的振荡器频率，双路100mA峰值图腾柱输出	SG1524	DIP，CSOP
10	可调脉宽调制器	ER1525	100Hz至400kHz的振荡器频率，双路100mA峰值图腾柱输出	SG1525	DIP，CSOP
11	可调脉宽调制器	ER1526	100Hz至400kHz的振荡器频率，双路100mA峰值图腾柱输出	SG1526	DIP，CSOP
12	可调脉宽调制器	ER1527	100Hz至400kHz的振荡器频率，双路100mA峰值图腾柱输出	SG1527	DIP，CSOP
13	开关模式脉宽调制器	ER494	输出控制选择单端或推拉操作，5V基准电源	TL494	DIP，CSOP

晶体管阵列

序号	产品名称	产品型号	指标简介	兼容型号	封装形式
1	达林顿晶体管阵列	SG2003	输出Vce最大50V，输入Vin最大30V，集电极电流最大500mA	SG2003	DIP，CSOP，CLCC

2	达林顿晶体管阵列	SG2004	输出Vce最大50V，输入Vin最大30V，集电极电流最大500mA	SG2004	DIP，CSOP，CLCC
3	达林顿晶体管阵列	SG2803	输出Vce最大50V，输入Vin最大30V，集电极电流最大500mA	SG2803	DIP，CSOP，CLCC
4	晶体管阵列驱动管	ER3081	阵列具有公共发射极，当Ic电流50mA时，Vcesat电压0.4V，集电极电流最大100mA	CA3081	DIP，CSOP，CLCC
5	晶体管阵列驱动管	ER3018	集电极至发射极电压>15V，至衬底>40V,集电极最大电流50mA	CA3018	DIP，CSOP，CLCC
6	达林顿晶体管阵列	ER3083	由5路三极管组成，当Ic电流50mA时，Vce sat电压0.7V，集电极电流最大100mA	CA3083	DIP，CSOP，CLCC

MOSFET驱动器

序号	产品名称	产品型号	指标简介	兼容型号	封装形式
1	M0SFET驱动器	CF4420	4.5V–18V宽工作电压范围，55ns延迟时间	MIC4420	DIP，CSOP
2	M0SFET驱动器	CF4421	4.5V–18V宽工作电压范围，55ns延迟时间	MIC4421	DIP，CSOP
3	M0SFET驱动器	CF4422	4.5V–18V宽工作电压范围，55ns延迟时间	MIC4422	DIP，CSOP
4	M0SFET驱动器	CF4423	4.5V–18V宽工作电压范围，55ns延迟时间	MIC4423	DIP，CSOP
5	M0SFET驱动器	CF4424	4.5V–18V宽工作电压范围，55ns延迟时间	MIC4424	DIP，CSOP
6	M0SFET驱动器	CF4425	4.5V–18V宽工作电压范围，55ns延迟时间	MIC4425	DIP，CSOP
7	低侧MOSFET驱动器	CF4426	4.5V–18V宽工作电压范围，40ns延迟时间	MIC4426	DIP，CSOP
8	低侧MOSFET驱动器	CF4427	4.5V–18V宽工作电压范围，40ns延迟时间	MIC4427	DIP，CSOP
9	低侧MOSFET驱动器	CF4428	4.5V–18V宽工作电压范围，40ns延迟时间	MIC4428	DIP，CSOP
10	MOSFET驱动器	CF4429	4.5V–18V宽工作电压范围，55ns延迟时间	MIC4429	DIP，CSOP
11	MOSFET驱动器	CF4451	4.5V–18V宽工作电压范围，30ns延迟时间	MIC4451	DIP，CSOP
12	MOSFET驱动器	CF4452	4.5V–18V宽工作电压范围，30ns延迟时间	MIC4452	DIP，CSOP
13	高侧和低侧栅极驱动器	CF2110	电源电压（VCC）4.5V～5.5V	IRS2110	DIP，CSOP
14	单通道驱动器	CF2117	电源电压（VCC）4.5V～5.5V	RSI2117	DIP，CSOP
15	单通道驱动器	CF2118	电源电压（VCC）4.5V～5.5V	IRS2118	DIP，CSOP

霍尔效应电流传感器

序号	产品名称	产品型号	指标简介	封装形式
1	霍尔效应驱动器	TWHR–5	工作电压：4.5V～5.5V；峰值电流：±5A；ESD（HBM）6KV	SOP8
2	霍尔效应驱动器	TWHR–10	工作电压：4.5V～5.5V；峰值电流：±10A；ESD（HBM）6KV	SOP8

3	霍尔效应驱动器	TWHR-20	工作电压：4.5V～5.5V；峰值电流：±20A；ESD（HBM）6KV		SOP8
4	霍尔效应驱动器	TWHR-30	工作电压：4.5V～5.5V；峰值电流：±30A；ESD（HBM）6KV		SOP8

A/D&D/A 转换器

序号	产品名称	产品型号	指标简介	兼容型号	封装形式
1	高精度DAC	ER7247	12bit，D/A转换器，双通道DAC	AD7247	DIP
2	高精度DAC	ER7874	12bit，D/A转换器，四通道DAC	AD7874	DIP，CLCC
3	高精度ADC	ER7656Q	16bit，A/D转换器，六通道ADC	AD7656	CQFP64
4	高精度ADC	ER9265Q	16bit，125MSPS，单通道ADC	AD9265	QFN48
5	高精度ADC	ER9258Q	14bit，125MSPS，双通道ADC	AD9258	QFN64
6	高精度ADC	ER9268Q	16bit，125MSPS，双通道ADC	AD9268	QFN64
7	高精度DAC	ER9910Q	14bit，1GSPS，单通道DAC	AD9910	LQFP100
8	高精度DAC	ER9957Q	14bit，1GSPS，正交数据上变频器	AD9957	LQFP100
9	高精度ADC	ER9739Q	14bit，2.5GSPS，单通道DAC	AD9739	FCBGA160
10	高精度DAC	ER9747Q	16BIT，250MSPS，双通道ADC	AD9747	QFN72
11	高精度DAC	ER1107Q	14BIT，2.5GSPS，单通道DAC	AD1107	FCBGA160
12	数模转化器	ER9135	双通道、16/11位、2.8GSPS、TXDAC+数模转化器	AD9135	LFCSP
13	数模转化器	ER9136	双通道、16/11位、2.8GSPS、TXDAC+数模转化器	AD9136	LFCSP
14	数模转化器	ER9144	四通道、16位、2.8GSPS、TXDAC+数模转化器	AD9144	LFCSP
15	数模转化器	ER9152	双通道、16位、2.25GSPS、TXDAC+数模转化器	AD9152	LFCSP
16	数模转化器	ER9154	四通道、16位、2.4GSPS、TXDAC+数模转化器	AD9154	LFCSP
17	高精度DAC	ER2000A-11	11 位，2.7GSPS	LTC2000A-11	BGA
18	高精度DAC	ER2000A-14	14 位，2.7GSPS	LTC2000A-14	BGA
19	高精度DAC	ER2000A-16	16 位，2.7GSPS	LTC2000A-16	BGA
20	高精度DAC	ER2000-11	11 位、2.5GSPS	LTC2000-11	BGA
21	高精度DAC	ER2000-14	14 位、2.5GSPS	LTC2000-14	BGA
22	高精度DAC	ER2000-16	16 位、2.5GSPS	LTC2000-16	BGA

POL电源					
序号	产品名称	产品型号	指标简介	兼容型号	封装形式
1	DC/DC微模块	JCER4600	输入电压：4.5V ~ 20V； 输出电压：0.6V ~ 5V；输出电流10A	LTM4600	LGA，BGA
2	DC/DC微模块	JCER4601	输入电压：4.5V ~ 20V； 输出电压：0.6V ~ 5V；输出电流12A	LTM4601A	LGA，BGA
3	DC/DC微模块	JCER4602	输入电压：4.5V ~ 20V； 输出电压：0.6V ~ 5V；输出电流6A	LTM4602HV	LGA，BGA
4	DC/DC微模块	JCER4603	输入电压：4.5V ~ 20V； 输出电压：0.6V ~ 5V；输出电流6A	LTM4603V	LGA，BGA
5	DC/DC微模块	JCER4604	输入电压：2.375V ~ 5.5V； 输出电压：0.8V ~ 5V；输出电流4A	LTM4604A	LGA，BGA
6	DC/DC微模块	JCER4605	输入电压：4.5V ~ 20V； 输出电压：0.8V ~ 16V；输出电流5A	LTM4605EV-PBF	LGA，BGA
7	DC/DC微模块	JCER4606	输入电压：4.5V ~ 28V； 输出电压：0.6V ~ 5V；输出电流6A	LTM4606V	LGA，BGA
8	DC/DC微模块	JCER4607	输入电压：4.5V ~ 36V； 输出电压：0.8V ~ 24V；输出电流5A/10A	LTM4607IV-PBF	LGA，BGA
9	DC/DC微模块	JCER4608	输入电压：2.7V ~ 5.5V； 输出电压：0.6V ~ 5V；输出电流8A	LTM4608A	LGA，BGA
10	DC/DC微模块	JCER4611	输入电压：1.5V ~ 5.5V； 输出电压：0.8V ~ 5V；输出电流15A	LTM4611	LGA133
11	DC/DC微模块	JCER4612	输入电压：5V ~ 36V； 输出电压：3.3V ~ 15V；输出电流5A	LTM4612	LGA133
12	DC/DC微模块	JCER4613	输入电压：5V ~ 36V；输出电压： 3.3V ~ 15V；输出电流8A	LTM4613	LGA133
13	DC/DC微模块	JCER4614	输入电压：2.375V ~ 5.5V；输出电压： 0.8V ~ 5V；输出电流4A	LTM4614EV	LGA144，BGA144
14	DC/DC微模块	JCER4616	输入电压：2.7V ~ 5.5V；输出电压： 0.6V ~ 5V；输出电流8A（单）/16A(双)	LTM4616V	LGA144，BGA144
15	DC/DC微模块	JCER4618	输入电压：4.5V ~ 26.5V； 输出电压：0.8V ~ 5V；输出电流6A	LTM4618V	LGA84
16	DC/DC微模块	JCER4619	输入电压：4.5V ~ 26.5V；输出电压： 0.8V ~ 5V；输出电流4A	LTM4619EV	LGA144，BGA144
17	DC/DC微模块	JCER4620	输入电压：4.5V ~ 16V；输出电压： 0.6V ~ 5.3V；输出电流26A（单）/13A(双)	LTM4620A	LGA，BGA
18	DC/DC微模块	JCER4627	输入电压：4.5V ~ 20V；输出电压： 0.6V ~ 5V；输出电流15A	LTM4627E/I	LGA，BGA
19	DC/DC微模块	JCER4628	输入电压：4.5V ~ 26.5V；输出电压： 0.8V ~ 5V；输出电流16A（单）/8A(双)	LTM4628IVPBF	LGA，BGA
20	DC/DC微模块	JCER4630	输入电压：4.5V ~ 15V；输出电压： 0.6V ~ 1.8V；输出电流36A（单）/18A(双)	LTM4630	LGA，BGA
21	DC/DC微模块	JCER4632	输入电压：3.6V ~ 15V；输出电压： 0.6V ~ 2.5V；输出电流3A	LTM4632	LGA，BGA
22	DC/DC微模块	JCER4633	输入电压：4.7V ~ 16V； 输出电压（1/2）：0.8V ~ 1.8V； 输出电压（3）：0.8V ~ 5.5V；输出电流10A	LTM4633	LGA，BGA
23	DC/DC微模块	JCER4634	输入电压：4.75V ~ 28V； 输出电（1/2）：0.8V ~ 5.5V； 输出电压（3）：0.8V ~ 13.5V； 输出电流I（1/2）：5A；I（3）：4A	LTM4634	LGA，BGA

24	DC/DC微模块	JCER4637	输入电压：4.5V～20V；输出电压：0.6V～5V；输出电流20A	LTM4637EVPBF	LGA，BGA
25	DC/DC微模块	JCER4641	输入电压：4.5V～20V；输出电压：0.6V～5V；输出电流20A	LTM4641	LGA，BGA
26	DC/DC微模块	JCER4642	输入电压：4.5V～20V；输出电压：0.6V～5.5V；输出电流8A（单）/4A（双）	LTM4642	LGA，BGA
27	DC/DC微模块	JCER4643	输入电压：4.5V～20V；输出电压：0.6V～3.3V；输出电流3A/每通道（共4通道）	LTM4643	LGA，BGA
28	DC/DC微模块	JCER4644	输入电压：4.0V～14V；输出电压：0.6V～5.5V；输出电流4A/每通道（共4通道）	LTM4644	LGA，BGA
29	DC/DC微模块	JCER4676	输入电压：4.5V～26.5V；输出电压：0.5V～5.5V；输出电流26A（单）/13A（双）	LTM4676A	LGA，BGA
30	DC/DC控制器	ER3855	VIN 范围：4.5V 至 38V	LTC3855	QFN

微电源模块

序号	产品名称	产品型号	指标简介	兼容型号	封装形式
1	微电源模块	JTW05000	贮存温度（Tstg）65℃ ～150℃	PTH05000	金属封装
2	微电源模块	JTW05010	贮存温度（Tstg）65℃ ～150℃	PTH05010	金属封装
3	微电源模块	JTW05020	贮存温度（Tstg）65℃ ～150℃	PTH05020	金属封装
4	微电源模块	JTW05030	贮存温度（Tstg）65℃ ～150℃	PTH05030	金属封装
5	微电源模块	JTW05050	贮存温度（Tstg）65℃ ～150℃	PTH05050	金属封装
6	微电源模块	JTW05060	贮存温度（Tstg）65℃ ～150℃	PTH05060	金属封装
7	微电源模块	JTW04050	贮存温度（Tstg）65℃ ～150℃	PTH04050	金属封装
8	微电源模块	JTW78060	贮存温度（Tstg）65℃ ～150℃	PTN78060H	金属封装
9	微电源模块	JTW04T231 E-1.0	贮存温度（Tstg）65℃ ～150℃	PTH04T231W-1.0	金属封装
10	微电源模块	JTW04T231 E-1.5	贮存温度（Tstg）65℃ ～150℃	PTH04T231W-1.5	金属封装
11	微电源模块	JTWX04T231 E-1.8	贮存温度（Tstg）65℃ ～150℃	PTH04T231W-1.8	金属封装
12	微电源模块	JTW04T231 E-2.5	贮存温度（Tstg）65℃ ～150℃	PTH04T231W-2.5	金属封装
13	微电源模块	JTW04T231 E-3.3	贮存温度（Tstg）65℃ ～150℃	PTH04T231W-3.3	金属封装
14	微电源模块	JTW04050E	贮存温度（Tstg）65℃ ～150℃	PTN04050	金属封装

高精度可编程数字温度传感器

序号	产品名称	产品型号	指标简介	兼容型号	封装形式
1	温度传感器	ER18E20	0.5℃精度	MY18E20	TO92

2	温度传感器	ER1820	0.5℃精度	MY1820	T092S
3	温度传感器	ER1605	0.5℃精度	MY1605	S0T23-3
4	温度传感器	ER601	0.1℃精度	M601	DFN8
5	温度传感器	ER1601	0.1℃精度	M1601	S0T23-3
6	温度传感器	ERS01	0.1℃精度	MTS01	DFN8

CAST标准器件

序号	文件名称	文件编号
1	航天集成电路JE10505型ECL三2–3–2输入或/或非们采购规范	CASTP11/047–2006
2	航天集成电路JF10531型ECL双D型主从触发器采购规范	CASTP11/048–2006
3	航天集成电路JE12540型ECL鉴频/鉴相器采购规范	CASTP11/049–2006
4	航天集成电路JE10525型ECL–TTL电平转换器采购规范	CASTP11/050–2006
5	航天集成电路5406/CT1006TTL六反相缓冲器/驱动器（OC,30V）采购规范	CASTP11/051–2006
6	航天集成电路TJ5407型TTL六缓冲器/驱动器（OC,30V）采购规范	CASTP11/052–2006
7	航天集成电路JT54LS00型LSTTL四2输入与非门采购规范	CASTP11/053–2006
8	航天集成电路JT54LS04型LSTTL六反相器采购规范	CASTP11/054–2006
9	航天集成电路JT54LS11型LSTTL三3输入与门采购规范	CASTP11/055–2006
10	航天集成电路JT54LS161型LSTTL四位二进制同步计数器（直接清零）采购规范	CASTP11/056–2006
11	航天集成电路JT54LS26型LSTTL四2输入与非缓冲器（OC）采购规范	CASTP11/057–2006
12	航天集成电路JT54LS30型LSTTL8输入与非门采购规范	CASTP11/058–2006
13	航天集成电路JT54LS32型LSTTL四2输入或门采购规范	CASTP11/059–2006
14	航天集成电路JT54LS393型LSTTL双四位2进制计数器采购规范	CASTP11/060–2006
15	航天集成电路54LS47型JTLSTTL BCD–7段译码器/驱动器（OC,15V）采购规范	CASTP11/061–2006
16	航天集成电路JT54LS54型LSTTL四路2–3/3–2输入与或非门采购规范	CASTP11/062–2006
17	航天集成电路JT54LS64型LSTTL4–2–3–2输入与或非门采购规范	CASTP11/063–2006
18	航天集成电路JT54S64型LSTTL4–2–3–2输入与或非门采购规范	CASTP11/064–2006
19	航天集成电路JT54S74型STTL双D触发器（带预置和清零）采购规范	CASTP11/065–2006

20	航天集成电路JT54LS02型LSTTL四2输入或非门采购规范	CASTP11/066A–2010
21	航天集成电路JT54LS08型LSTTL四2输入与门采购规范	CASTP11/067–2006
22	航天集成电路JT54LS109型LSTTL双J– 触发器（带预置和清零）采购规范	CASTP11/068–2006
23	航天集成电路JT54LS112型LSTTL双J–K负沿触发器（带预置和清零）采购规范	CASTP11/069–2006
24	航天集成电路JT54LS123型LSTTL双单稳多谐振荡器（带清零）采购规范	CASTP11/070–2006
25	航天集成电路JT54LS138型LSTTL3线–8线译码器/解调器采购规范	CASTP11/071–2006
26	航天集成电路JT54LS14型LSTTL六施密特触发反相器采购规范	CASTP11/072–2006
27	航天集成电路JT54LS15型LSTTL三3输入与门（OC）采购规范	CASTP11/073–2006
28	航天集成电路JT54LS153型LSTTL双4选1数据选择器采购规范	CASTP11/074–2006
29	航天集成电路JT54LS157型LSTTL四位2选1数据选择器采购规范	CASTP11/075–2006
30	航天集成电路JT54LS164型LSTTL八位移位寄存器（串入并口）采购规范	CASTP11/076–2006
31	航天集成电路JT54LS174型LSTTL六D触发器（单边输出）采购规范	CASTP11/077–2006
32	航天集成电路JT54LS175型LSTTL四D触发器（互补输出）采购规范	CASTP11/078–2006
33	航天集成电路JT54LS240型LSTTL八缓冲器/总线驱动器（三态反相）采购规范	CASTP11/079–2006
34	航天集成电路JT54LS244型LSTTL八缓冲器/总线驱动器（三态原相）采购规范	CASTP11/080A–2012
35	航天集成电路JT54LS27型LSTTL三3输入或非门采购规范	CASTP11/081–2006
36	航天集成电路JT54LS290型LSTTL十进制计数器（÷2和÷5）采购规范	CASTP11/082–2006
37	航天集成电路JT54LLS373型LSTTL八D透明锁存器采购规范	CASTP11/083–2006
38	航天集成电路JT54LS38型LSTTL四2输入与非缓冲器（OC）采购规范	CASTP11/084–2006
39	航天集成电路JT54LS74型LSTTL双D触发器（带预置和清零）采购规范	CASTP11/085–2006
40	航天集成电路JT54LS85型LSTTL四位大小数值比较器采购规范	CASTP11/086–2006
41	航天集成电路JT54LS86型LSTTL四2输入异或门采购规范	CASTP11/087–2006
42	航天集成电路JT54LS09型LSTTL四2输入与门（OC）采购规范	CASTP11/088–2006
43	航天集成电路JT54LS132型LSTTL四2输入与非施密特触发器采购规范	CASTP11/089–2006
44	航天集成电路JT54LS154型LSTTL4–16线译码器/解调器采购规范	CASTP11/090–2006
45	航天集成电路JT54LS162型LSTTL四位十进制同步计数器（同步清零）采购规范	CASTP11/091–2006

46	航天集成电路JT54LS162型LSTTL八位移位寄存器（并入串出）采购规范	CASTP11/092–2006
47	航天集成电路JT54LS21型LSTTL双4输入与门采购规范	CASTP11/093–2006
48	航天集成电路JT54LS221型LSTTL双单稳多谐振荡器采购规范	CASTP11/094–2006
49	航天集成电路JT54LS247型LSTTL BDC–7段译码器/驱动器（OC，15V）采购规范	CASTP11/095–2006
50	航天集成电路JT54LS273型LSTTL八D触发器（带清零单边输出）采购规范	CASTP11/096A–2010
51	航天集成电路JT54LS279型LSTTL四　锁存器采购规范	CASTP11/097A–2010
52	航天集成电路JT54LS293型LSTTL四位二进制计数器（÷2和÷8）采购规范	CASTP11/098A–2010
53	航天集成电路JT54LS90型LSTTL 十进制计数器（÷2和÷5）采购规范	CASTP11/099–2006
54	航天集成电路JT54LS90型LSTTL四位二进制计数器（÷2和÷8）采购规范	CASTP11/100–2006
55	航天集成电路JT54S112型LSTTL双J–K负沿触发器（带预置和清零）采购规范	CASTP11/101–2006
56	航天集成电路E10502型ECL四2出入或非门采购规范	CASTP11/102–2006
57	航天集成电路E10507型ECL三2输入异或/异或非门采购规范	CASTP11/103–2006
58	航天集成电路E10574型ECL双4选1多路传输器采购规范	CASTP11/104–2006
59	航天集成电路E8602型ECL 500MHZ÷2分频器采购规范	CASTP11/105–2006
60	航天集成电路E8620型ECL 400MHZ÷5分频器采购规范	CASTP11/106–2006
61	航天集成电路E10524型4TTL–ECL电平转换器采购规范	CASTP11/107–2006
62	航天集成电路T4324型压控振荡器采购规范	CASTP11/108–2006
63	航天集成电路T4344型TTL鉴频/鉴相器采购规范	CASTP11/109–2006
64	航天集成电路JT54LS06 LSTTL六反相缓冲器/驱动器（OC，30v）采购规范	CASTP11/237–2006
65	航天集成电路JT54LS10 LSTTL三3输入与非门采购规范	CASTP11/238–2006
66	航天集成电路JT54LS245型LSTTL八总线收发器（三态非反相）采购规范	CASTP11/239–2006
67	航天集成电路JT54LS259型LSTTL八位可寻址锁存器采购规范	CASTP11/240–2006
68	航天集成电路JT54LS390型LSTTL四位10进制计数器采购规范	CASTP11/243–2006
69	航天集成电路JT54S00型LSTTL2输入四正非门采购规范	CASTP11/252–2008
70	航天集成电路JT54S158型STTL四2选1数据选择器/复工器采购规范	CASTP11/253–2008
71	航天集成电路JT54S86型STTL 2输入四异或门采购规范	CASTP11/254–2008

72	航天集成电路JT54LS122型LSTTL单稳多谐振荡器（带清零）采购规范	CASTP11/255–2008
73	航天集成电路J10516型ECL三线接收器采购规范	CASTP11/256–2008
74	航天集成电路JT54LS07 LSTTL六缓冲器/驱动器（OC，30v）采购规范	CASTP11/259–2009
75	航天集成电路JT54LS192 LSTTL递增/递减十进制计数器（双时钟）采购规范	CASTP11/260–2006
76	航天集成电路JT54S20型STTL双4输入与非门采购规范	CASTP11/261–2009
77	航天集成电路JL1590射频/中频放大器采购规范	CASTP11/308–2011
78	航天集成电路JT54LS595 LSTTL带输出锁存器的八位移位寄存器采购规范	CASTPSW11/354–2013

LMS标准器件

序号	文件名称	文件编号
1	JC54HC123型可重触发双单稳多谐振荡器（带清零）、54HC221型双单稳多谐振荡器（带清零）详细规范	Q/ER20149–2008
2	JC54HC244型八缓冲器/总线驱动器（三态）详细规范	Q/ER20150–2008
3	JC54HC138型3线–8线译码器/解调器详细规范	Q/ER20151–2008
4	JC54HC132型四2输入与非斯密特触发器详细规范	Q/ER20152–2008
5	JC54HC574型八D边沿触发器详细规范	Q/ER20153–2008
6	JC54HC32型四2输入或门详细规范	Q/ER20154–2008
7	JC54HC299型八位通用移位/存储寄存器（三态输出）详细规范	Q/ER20156–2008
8	JC54HC14型六施密特触发反相器详细规范	Q/ER20180–2011
9	JC54HC04型六反相器详细规范	Q/ER20181–2011
10	JC54HC373型八D透明锁存器详细规范	Q/ER20182–2011
11	JC54HC02型四2输入或非门详细规范	Q/ER20183–2011
12	JC54HC74型双上升沿D触发器（有预置、清除端）详细规范	Q/ER20184–2011
13	JC54HC245型双向总线收发器（3S）详细规范	Q/ER20185–2011
14	JC54HCT02型四2输入或非门详细规范	Q/ER20186–2012
15	JC54HCT244型八缓冲器/线驱动器（三态）详细规范	Q/ER20187–2012
16	JC54HCT245型八双向总线收发器（3S）详细规范	Q/ER20188–2012
17	JC54HCT138型3线–8线译码器详细规范	Q/ER20189–2012

18	JC54S08型四2输入与门详细规范	Q/ER20190–2012
19	JC54S132型四2输入与非门斯密特触发器详细规范	Q/ER20191–2012
20	JC54HC08型四2输入与门详细规范	Q/ER20192–2012
21	JC54HC573型八D透明锁存器（三态输出）详细规范	Q/ER20193–2013
22	JC54HC86型四2输入异或门详细规范	Q/ER20194–2013
23	JC54HC139型双2线–4线译码器/驱动器详细规范	Q/ER20195–2013
24	JC54HC541型八缓冲器/线路驱动器（三态）详细规范	Q/ER20196–2013
25	JC54HC273八D触发器详细规范	Q/ER20197–2013
26	JC54LVC08型四2输入正与门详细规范	Q/ER20198–2012
27	JT54LS573型LSTTL八D透明锁存器详细规范	Q/ER20199–2012
28	JT54LS574型LSTTL边沿触发八D触发器详细规范	Q/ER20200–2012
29	JC54AC08型CMOS四2输入与门详细规范	Q/ER20201–2012
30	JC54AC00型CMOS四2输入与非门详细规范	Q/ER20202–2012
31	JC54AC14型CMOS六施密特触发反相器详细规范	Q/ER20203–2012
32	JC54AC32型CMOS四2输入或门详细规范	Q/ER20204–2012
33	JC54LVC14型六施密特触发反相器详细规范	Q/ER20205–2012
34	JT54LS14六施密特触发反相器详细规范	Q/ER20206–2012
35	JC54AC02型CMOS四2输入或非门详细规范	Q/ER20207–2013
36	JC54AC04CM0S六反相器详细规范	Q/ER20208–2013
37	JC54AC244型八总线缓冲器/驱动器（三态）详细规范	Q/ER20209–2013
38	JC54AC74型双D正沿触发器（带预置和清零）详细规范	Q/ER20210–2013
39	JC54AC157型四2输入数据选择器详细规范	Q/ER20211–2013
40	JC54AC163型同步可预置二进制计数器详细规范	Q/ER20212–2013
41	JC54AC164型CM0S八位移位寄存器（串入并出）详细规范	Q/ER20213–2013
42	JC54AC138型3线–8线译码器/解调器详细规范	Q/ER20214–2013
43	JC54AC373型八D透明锁存器详细规范	Q/ER20215–2013

44	JC54HC193型4位二进制同步加/减计数器详细规范	Q/ER20216–2013
45	JC54HCT14型六施密特触发反相器详细规范	Q/ER20217–2014
46	JJ10524型四TTL–ECL电平转换器详细规范	Q/ER20220–2014
47	JJ10525型四ECL–TTL电平转换器详细规范	Q/ER20221–2014
48	JT54S38型四2输入与非缓冲器（O、C）详细规范	Q/ER20222–2014
49	JT54S74型双D触发器（带预置和清零）详细规范	Q/ER20223–2014
50	JT54S86型四2输入异或门详细规范	Q/ER20224–2014
51	JJ10523型三4–3–3输入总线驱动器详细规范	Q/ER20225–2014
52	JC54AC86型四2输入异或门详细规范	Q/ER20226–2014
53	JC54AC245型八总线收发器（三态）详细规范	Q/ER20231–2014
54	JCCD4067型16通道多路转换器/多路调解器详细规范	Q/ER20235–2014
55	JC54ALVC164245型16位2.5V至3.3V/3.3V至5V电平移位收发器（三态非反相）详细规范	Q/ER20236–2014
56	JC54LVC4245型八总线收发器（三态）详细规范	Q/ER20237–2014
57	J0P07型低失调电压高精度运算放大器详细规范	Q/ER20238–2014
58	JCCD4051型多路转换器详细规范	Q/ER20239–2014
59	JLF147型高输入阻抗四运算放大器详细规范	Q/ER20240–2014
60	JLM110型电压跟随器详细规范	Q/ER20241–2014
61	JER139（JLM139）型四电压比较器详细规范	Q/ER20244–2014
62	J78M05型三端0.5A正向稳压器详细规范	Q/ER20245–2014
63	JCER706T型低功耗处理器监控电路详细规范	Q/ER20246–2014
64	JC54LV245型八总线收发器（3S）详细规范	Q/ER20247–2014
65	JC54HC2412八缓冲器/线驱动器（3S）详细规范	Q/ER20248–2014
66	JCCD4052多路转换器详细规范	Q/ER20249–2014
67	JC54HCT74型双上升沿D触发器（带预置、复位端）详细规范	Q/ER20253–2014
68	JT54F244型八缓冲器/线驱动器（3S）详细规范	Q/ER20258–2014
69	JT54F245型八总线收发器（3S）详细规范	Q/ER20259–2014

70	JCCD4049型六缓冲器/转换器详细规范	Q/ER20260–2014
71	JCCD4098型双单稳态多谐振荡器详细规范	Q/ER20261–2014
72	JT54LS92型LSTTL十二分频计数器详细规范	Q/ER20262–2014
73	JT54LS145型LSTTL4线–10线译码器/驱动器详细规范	Q/ER20143–2007
74	JL1590型射频/中射频放大器详细规范	Q/ER20016–2006
75	JC26C31型CM0S四三态差分线驱动器详细规范	Q/ER20229–2014
76	JC26C32型四差分线接收器详细规范	Q/ER20230–2014
77	JT26LS31型四差分线接收器详细规范	Q/ER20232–2014
78	JT26LS32型四高速差分线接收器详细规范	Q/ER20233–2014
79	JC54AC273型八D触发器（带复位）详细规范	Q/ER20263–2016
80	JC54HC4060型14位二进制同步计数器（带振荡器）详细规范	Q/ER20264–2016
81	JC54HC1G02型2输入或非门详细规范	Q/ER20266–2016
82	JC54HC1G08型2输入与门详细规范	Q/ER20267–2016
83	JC54HC2G132型二输入与非斯密特触发器详细规范	Q/ER20268–2016
84	JC54HC4052型高速CM0S逻辑多路转换器和多路分配器详细规范	Q/ER20273–2016
85	JC54LVCH245型八总线收发器（3S）详细规范	Q/ER20274–2016
86	JT55451、JT55452型双线外设驱动器详细规范	Q/ER20275–2016
87	JC54HC164型八位移位寄存器（串入并出）详细规范	Q/ER20276–2016
88	JC54HC1G125型总线缓冲器/线驱动器（3态输出）详细规范	Q/ER20278–2016
89	JCER706P/R/S、JCER708R/S/T、JCER705、JCER813型低功耗微处理器详细规范	Q/ER20279–2016
90	JT54S11型三3输入与门、JT54S32型四2输入或门、JT54S37型四2输入与非缓冲器详细规范	Q/ER20280–2016
91	JT5406型六倒相器（OC、30V）、JT5407型六缓冲器（OC、30V）详细规范	Q/ER20307–2016
92	JT54LS123、JT54LS221型LSTTL双单稳多谐振荡器（带清零）详细规范	Q/ER20308–2016
93	JT54LS06型六倒相器（OC、30V）、JT54LS10型3输入与非门、 JT54LS132型四2输入与非门斯密特触发器详细规范	Q/ER20309–2016
94	JT54LS139型双2线–4线译码器/解调器、JT54LS157型四2选1数据选择器、 JT54LS253型双四选1数据选择器（三态）、JT54LS688型8位数据比较器详细规范	Q/ER20310–2016
95	JT54LS193型递增/递减二进制计数器详细规范	Q/ER20311–2016

96	TW312型10Ω四单刀单掷CMOS模拟开关详细规范	Q/ER20312-2016
97	ER507型双8通道模拟多路调制器详细规范	Q/ER20313-2016
98	ER620仪器放大器详细规范	Q/ER20314-2016

分立器件

稳压二极管

序号	产品名称	产品型号	主要电参数	封装形式
1	稳压二极管	MM3Z2V4 ~ MM3Z100	0.2W	SOD-323
2	稳压二极管	2CW50 ~ 2CW78	0.25W	DO-35，LL-35
3	稳压二极管	BZX384C2V4 ~ BZX384C 75	0.3W	SOD-323
4	稳压二极管	BZX585C2V4 ~ BZX585C 75	0.3W	SOD-523
5	稳压二极管	BZX84C 2V4 ~ BZX84C 75	0.225W	SOT-23
6	稳压二极管	BZX79C 2V4 ~ BZX79C 75	0.5W	DO-35
7	稳压二极管	1N5985 ~ 1N6031	0.225W	SOT-23
8	稳压二极管	1N5985 ~ 1N6031	0.5W	DO-35，LL-35
9	稳压二极管	1N5221 ~ 1N5271	0.225W	SOT-23
10	稳压二极管	1N5221 ~ 1N5271	0.5W	DO-35，LL-35
11	稳压二极管	1N4370 ~ 1N4372	0.5W	DO-35，LL-35
12	稳压二极管	1N746 ~ 1N759	0.5W	DO-35，LL-35
13	稳压二极管	1N957 ~ 1N992	0.5W	DO-35
14	稳压二极管	BZX55C2V4 ~ BZX55C75	0.5W	DO-35
15	稳压二极管	BZV55C2V4 ~ BZV55C75	0.5W	LL-35
16	稳压二极管	1N4681 ~ 1N4717	0.5W	DO-35
17	稳压二极管	DDZ9681 ~ DDZ9717	0.5W	SOD-123
18	稳压二极管	1N4728 ~ 1N4764	1W	DO-41，LL-41
19	稳压二极管	1N4352 ~ 1N4358	1W	DO-41，LL-41
20	稳压二极管	SMAZ5V6 ~ SMAZ200	1W	SMA

21	稳压二极管	1N3821 ~ 1N3830	1W	DO-41
22	稳压二极管	1N3016 ~ 1N3051	1W	DO-41
23	稳压二极管	BZX85C2V7 ~ BZX85C100	1.25W	DO-35
24	稳压二极管	BZG05C2V7 ~ BZG05C100	1.25W	SMA
25	稳压二极管	1N6485 ~ 1N6491	1.5W	DO-41
26	稳压二极管	1N4460 ~ 1N4496	1.5W	DO-41
27	稳压二极管	1SMA5913 ~ 1SMA5956	1.5W	SMA
28	稳压二极管	1SMB5913 ~ 1SMB5956	1.5W	SMB
29	稳压二极管	1N5333B ~ 1N5338B	5W	SMB
30	稳压二极管	1N3993 ~ 1N4000	10W	DO-5
31	稳压二极管	1N2970 ~ 1N3015	10W	DO-5
肖特基二极管				
序号	产品名称	产品型号	主要电参数	封装形式
1	超低正向肖特基整流二极管	SR140L ~ SR1200L	1A，40V ~ 200V	DO-41
2	超低正向肖特基整流二极管	SR140WL ~ SR1200WL	1A，40V ~ 200V	SOD-123FL
3	超低正向肖特基整流二极管	SS14L ~ SS120L	1A，40V ~ 200V	SMA（DO-214AC）
4	超低正向肖特基整流二极管	SS14LF ~ SS120LF	1A，40V ~ 200V	SMAF
5	超低正向肖特基整流二极管	SR240L ~ SR2200L	2A，40V ~ 200V	DO-41，DO-15
6	超低正向肖特基整流二极管	SR240WL ~ SR2200WL	2A，40V ~ 200V	SOD-123FL
7	超低正向肖特基整流二极管	SS24L ~ SS220L	2A，40V ~ 200V	SMA（DO-214AC） SMB（DO-214AA）
8	超低正向肖特基整流二极管	SS24LF ~ SS220LF	2A，40V ~ 200V	SMAF
9	超低正向肖特基整流二极管	SS24LBF ~ SS220LBF	2A，40V ~ 200V	SMBF
10	超低正向肖特基整流二极管	SR340L ~ SR3200L	3A，40V ~ 200V	DO-15，DO-201AD
11	超低正向肖特基整流二极管	SS34L ~ SS320L	3A，40V ~ 200V	SMA（DO-214AC） SMB（DO-214AA）
12	超低正向肖特基整流二极管	SS34LF ~ SS320LF	3A，40V ~ 200V	SMAF
13	超低正向肖特基整流二极管	SS34LBF ~ SS320LBF	3A，40V ~ 200V	SMBF

14	超低正向肖特基整流二极管	SR540L ~ SR5200L	5A，40V ~ 200V	DO-15，DO-201AD
15	超低正向肖特基整流二极管	SS54LF ~ SS520LF	5A，40V ~ 200V	SMAF
16	超低正向肖特基整流二极管	SS54LBF ~ SS520LBF	5A，40V ~ 200V	SMBF
17	超低正向肖特基整流二极管	SR1045 ~ SR10200	10A，40V ~ 200V	DO-201AD
18	超低正向肖特基整流二极管	MBR1040LCT ~ MBR10200LCT	10A，40V ~ 200V	TO-220AB
19	超低正向肖特基整流二极管	MBR1040L ~ MBR10200L	10A，40V ~ 200V	TO-220AC
20	超低正向肖特基整流二极管	SRF1040LCT ~ SRF10200LCT	10A，40V ~ 200V	ITO-220AB
21	超低正向肖特基整流二极管	SRF1040L ~ SRF10200L	10A，40V ~ 200V	ITO-220AC
22	超低正向肖特基整流二极管	MBR1540LCT ~ MBR15200LCT	15A，40V ~ 200V	TO-220AB
23	超低正向肖特基整流二极管	MBR1540L ~ MBR15200L	15A，40V ~ 200V	TO-220AC
24	超低正向肖特基整流二极管	SRF1540LCT ~ SRF15200LCT	15A，40V ~ 200V	ITO-220AB
25	超低正向肖特基整流二极管	SRF1540L ~ SRF15200L	15A，40V ~ 200V	ITO-220AC
26	超低正向肖特基整流二极管	MBR2040LCT ~ MBR20200LCT	20A，40V ~ 200V	TO-220AB
27	超低正向肖特基整流二极管	MBR2040L ~ MBR20200L	20A，40V ~ 200V	TO-220AC
28	超低正向肖特基整流二极管	SRF2040LCT ~ SRF20200LCT	20A，40V ~ 200V	ITO-220AB
29	超低正向肖特基整流二极管	SRF2040L ~ SRF20200L	20A，40V ~ 200V	ITO-220AC
30	超低正向肖特基整流二极管	MBR3040LCT ~ MBR30200LCT	30A，40V ~ 200V	TO-220AB
31	超低正向肖特基整流二极管	MBR3040L ~ MBR30200L	30A，40V ~ 200V	TO-220AC
32	超低正向肖特基整流二极管	SRF3040LCT ~ SRF30200LCT	30A，40V ~ 200V	ITO-220AB
33	超低正向肖特基整流二极管	SRF3040L ~ SRF30200L	30A，40V ~ 200V	ITO-220AC
34	超低正向肖特基整流二极管	MBR4040LCT ~ MBR40200LCT	40A，40V ~ 200V	TO-220AB
35	超低正向肖特基整流二极管	MBR4040L ~ MBR40200L	40A，40V ~ 200V	TO-220AC
36	超低正向肖特基整流二极管	SRF4040LCT ~ SRF40200LCT	40A，40V ~ 200V	ITO-220AB
37	超低正向肖特基整流二极管	SRF4040L ~ SRF40200L	40A，40V ~ 200V	ITO-220AC
38	超低正向肖特基整流二极管	SP1045L	10A，45V	TO-277
39	超低正向肖特基整流二极管	SP1545L	15A，45V	TO-277

40	超低正向肖特基整流二极管	SP1550L	15A，50V	TO-277
41	超低正向肖特基整流二极管	SP1560L	15A，60V	TO-277
42	超低正向肖特基整流二极管	ST2060L	20A，60V	TO-277
43	超低正向肖特基整流二极管	ST10100L	10A，100V	TO-277
44	超低正向肖特基整流二极管	ST1200L	10A，100V	TO-277
45	小信号肖特基二极管	1N5711	15mA，70V	DO-35（GLASS），SOD-123FL MINI-MELF（DO-213AA）GLASS
46	小信号肖特基二极管	1N6263	15mA，60V	DO-35（GLASS），SOD-123FL
47	小信号肖特基二极管	SD101A～AD101C	15mA，40V～60V	DO-35（GLASS），SOD-123FL
48	小信号肖特基二极管	LL6263	15mA，60V	MINI-MELF（DO-213AA）GLASS
49	小信号肖特基二极管	LL101A～LL101C	15mA，40V～60V	MINI-MELF（DO-213AA）GLASS
50	小信号肖特基二极管	1SS106	30mA，10V	DO-35（GLASS），SOD-123FL
51	小信号肖特基二极管	1N60	30mA，40V	DO-35（GLASS），SOD-123FL
52	小信号肖特基二极管	BAT19	30mA，10V	DO-35（GLASS），SOD-123FL
53	小信号肖特基二极管	BAT29	30mA，5V	DO-35（GLASS），SOD-123FL
54	小信号肖特基二极管	BAT45	30mA，15V	DO-35（GLASS），SOD-123FL
55	小信号肖特基二极管	MA700	30mA，15V	DO-35（GLASS），SOD-123FL
56	小信号肖特基二极管	MA700A	30mA，30V	DO-35（GLASS），SOD-123FL
57	小信号肖特基二极管	BAT81～BAT83	30mA，40V～60V	DO-35（GLASS），SOD-123FL
58	小信号肖特基二极管	LL19	30mA，10V	MINI-MELF（DO-213AA）GLASS
59	小信号肖特基二极管	LL29	30mA，5V	MINI-MELF（DO-213AA）GLASS
60	小信号肖特基二极管	LL45	30mA，15V	MINI-MELF（DO-213AA）GLASS
61	小信号肖特基二极管	LL60	30mA，40V	MINI-MELF（DO-213AA）GLASS
62	小信号肖特基二极管	LL700	30mA，15V	MINI-MELF（DO-213AA）GLASS
63	小信号肖特基二极管	LL700A	30mA，30V	MINI-MELF（DO-213AA）GLASS
64	小信号肖特基二极管	LL81～LL83	30mA，40V～60V	MINI-MELF（DO-213AA）GLASS
65	小信号肖特基二极管	1N5712	35mA，20V	DO-35（GLASS），SOD-123FL

66	小信号肖特基二极管	LL5712	35mA，20V	MINI-MELF（DO-213AA）GLASS
67	小信号肖特基二极管	1N60P	50mA，40V	DO-35（GLASS），SOD-123FL
68	小信号肖特基二极管	LL60P	50mA，40V	MINI-MELF（DO-213AA）GLASS
69	小信号肖特基二极管	BAT41	100mA，100V	DO-35（GLASS），SOD-123FL
70	小信号肖特基二极管	LL41	100mA，100V	MINI-MELF（DO-213AA）GLASS
71	小信号肖特基二极管	BAT46	150mA，150V	DO-35（GLASS），SOD-123FL
72	小信号肖特基二极管	LL46	150mA，150V	MINI-MELF（DO-213AA）GLASS
73	小信号肖特基二极管	BAT42	200mA，30V	DO-35（GLASS），SOD-123FL
74	小信号肖特基二极管	BAT43	200mA，30V	DO-35（GLASS），SOD-123FL
75	小信号肖特基二极管	BAT85	200mA，30V	DO-35（GLASS），SOD-123FL
76	小信号肖特基二极管	BAT86	200mA，50V	DO-35（GLASS），SOD-123FL
77	小信号肖特基二极管	SD103A～SD103C	200mA，20V～40V	DO-35（GLASS），SOD-123FL
78	小信号肖特基二极管	LL42	200mA，30V	MINI-MELF（DO-213AA）GLASS
79	小信号肖特基二极管	LL43	200mA，30V	MINI-MELF（DO-213AA）GLASS
80	小信号肖特基二极管	LL85	200mA，30V	MINI-MELF（DO-213AA）GLASS
81	小信号肖特基二极管	LL86	200mA，50V	MINI-MELF（DO-213AA）GLASS
82	小信号肖特基二极管	LL103A～SD103C	200mA，20V～40V	MINI-MELF（DO-213AA）GLASS
83	小信号肖特基二极管	BAT47	350mA，20V	DO-35（GLASS），SOD-123FL
84	小信号肖特基二极管	BAT48	350mA，40V	DO-35（GLASS），SOD-123FL
85	小信号肖特基二极管	LL47	350mA，20V	MINI-MELF（DO-213AA）GLASS
86	小信号肖特基二极管	LL48	350mA，40V	MINI-MELF（DO-213AA）GLASS
87	小信号肖特基二极管	BAT49	500mA，80V	DO-41（GLASS）
88	肖特基整流二极管	MUR0520～MUR05100	0.5A，20V～100V	SOD-123FL
89	肖特基整流二极管	SR0620～SR06100	0.6A，20V～100V	DO-41
90	肖特基整流二极管	1S2～1S20	1A，20V～200V	R-1
91	肖特基整流二极管	1N5817～1N5819	1A，20V～40V	DO-41

92	肖特基整流二极管	SR120 ~ SR1200	1A，20V ~ 200V	DO-41
93	肖特基整流二极管	SR120W ~ SR1100W	1A，20V ~ 100V	SOD-123FL
94	肖特基整流二极管	MUR120 ~ MUR1100	1A，20V ~ 100V	SOD-123FL
95	肖特基整流二极管	1N5817W ~ 1N5819W	1A，20V ~ 40V	SOD-123FL
96	肖特基整流二极管	SS12 ~ SS120	1A，20V ~ 200V	SMA (DO-214AC)
97	肖特基整流二极管	SS5817 ~ SS5819	1A，20V ~ 40V	SMA (DO-214AC)
98	肖特基整流二极管	SS12F ~ SS120F	1A，20V ~ 200V	SMAF
99	肖特基整流二极管	SR220 ~ SR2200	2A，20V ~ 200V	DO-41，DO-15
100	肖特基整流二极管	SR220W ~ SR2200W	2A，20V ~ 200V	SOD-123FL
101	肖特基整流二极管	SS22 ~ SS220	2A，20V ~ 200V	SMA (DO-214AC) SMB (DO-214AA)
102	肖特基整流二极管	SS22F ~ SS220F	2A，20V ~ 200V	SMAF
103	肖特基整流二极管	SS22BF ~ SS220BF	2A，20V ~ 200V	SMBF
104	肖特基整流二极管	SS5820 ~ SS5822	3A，20V ~ 40V	SMA (DO-214AC) SMB (DO-214AA)
105	肖特基整流二极管	SR320 ~ SR3200	3A，20V ~ 200V	DO-15,DO-201AD
106	肖特基整流二极管	SS32 ~ SS320	3A，20V ~ 200V	SMA (DO-214AC) SMB (DO-214AA)
107	肖特基整流二极管	SS32F ~ SS320F	3A，20V ~ 200V	SMAF
108	肖特基整流二极管	SS32BF ~ SS320BF	3A，20V ~ 200V	SMBF
109	肖特基整流二极管	1N5820 ~ 1N5822	3A，20V ~ 40V	DO-201AD
110	肖特基整流二极管	SX52F ~ SX54F	5A，20V ~ 40V	SMAF
111	肖特基整流二极管	SR52BF ~ SR56BF	5A，20V ~ 60V	SMBF
112	肖特基整流二极管	SS52 ~ SS520	5A，20V ~ 200V	SMC (DO-214AB)
113	肖特基整流二极管	SR520 ~ SR5200	5A，20V ~ 200V	DO-201AD，TO-252 (DPAK)
114	肖特基整流二极管	SR620CS ~ SR6200CS	6A，20V ~ 200V	TO-252 (DPAK)
115	肖特基整流二极管	MBR620CT ~ MBR6200CT	6A，20V ~ 200V	TO-220AB
116	肖特基整流二极管	MBR620 ~ MBR6200	6A，20V ~ 200V	TO-220AC
117	肖特基整流二极管	SR820CS ~ SR8200CS	8A，20V ~ 200V	TO-252 (DPAK)

118	肖特基整流二极管	MBR840DC ~ MBR8200DC	8A，40V ~ 200V	TO-263 (D2PAK)
119	肖特基整流二极管	MBR820CT ~ MBR8200CT	8A，20V ~ 200V	TO-220AB
120	肖特基整流二极管	MBR820 ~ MBR8200	8A，20V ~ 200V	TO-220AC
121	肖特基整流二极管	SRF820CT ~ SRF8200CT	8A，20V ~ 200V	ITO-220AB
122	肖特基整流二极管	SRF820 ~ SRF8200	8A，20V ~ 200V	ITO-220AC
123	肖特基整流二极管	SR1045 ~ SR10200	10A，45V ~ 200V	DO-201AD
124	肖特基整流二极管	SR1020CS ~ SR10200CS	10A，20V ~ 200V	TO-252 (DPAK)
125	肖特基整流二极管	MBR1040DC ~ MBR10200DC	10A，40V ~ 200V	TO-263 (D2PAK)
126	肖特基整流二极管	MBR1020CT ~ MBR10200CT	10A，20V ~ 200V	TO-220AB
127	肖特基整流二极管	MBR1040 ~ MBR10200	10A，40V ~ 200V	TO-220AC
128	肖特基整流二极管	SRF1020CT ~ SRF10200CT	10A，20V ~ 200V	ITO-220AB
129	肖特基整流二极管	SRF1020 ~ SRF10200	10A，20V ~ 200V	ITO-220AC
130	肖特基整流二极管	SR1535CS ~ SR15200CS	15A，35V ~ 200V	TO-252 (DPAK)
131	肖特基整流二极管	MBR1535DC ~ MBR15200DC	15A，35V ~ 200V	TO-263 (D2PAK)
132	肖特基整流二极管	MBR1535CT ~ MBR15200CT	15A，35V ~ 200V	TO-220AB
133	肖特基整流二极管	MBR1535 ~ MBR15200	15A，35V ~ 200V	TO-220AC
134	肖特基整流二极管	SRF1535CT ~ SRF15200CT	15A，35V ~ 200V	ITO-220AB
135	肖特基整流二极管	SRF1535 ~ SRF15200	15A，35V ~ 200V	ITO-220AC
136	肖特基整流二极管	SR1620CS ~ SR16200CS	16A，20V ~ 200V	TO-252 (DPAK)
137	肖特基整流二极管	MBR1620DC ~ MBR16200DC	16A，20V ~ 200V	TO-263 (D2PAK)
138	肖特基整流二极管	MBR1620CT ~ MBR16200CT	16A，20V ~ 200V	TO-220AB
139	肖特基整流二极管	MBR1620 ~ MBR16200	16A，20V ~ 200V	TO-220AC
140	肖特基整流二极管	SRF1620CT ~ SRF16200CT	16A，20V ~ 200V	ITO-220AB
141	肖特基整流二极管	SRF1620 ~ SRF16200	16A，20V ~ 200V	ITO-220AC
142	肖特基整流二极管	SR2020DC ~ SR20200DC	20A，20V ~ 200V	TO-263 (D2PAK)
143	肖特基整流二极管	MBR2020CT ~ MBR20200CT	20A，20V ~ 200V	TO-220AB

144	肖特基整流二极管	MBR2020 ~ MBR20200	20A，20V ~ 200V	TO-220AC
145	肖特基整流二极管	SRF2020CT ~ SRF20200CT	20A，20V ~ 200V	ITO-220AB
146	肖特基整流二极管	SRF2020 ~ SRF20200	20A，20V ~ 200V	ITO-220AC
147	肖特基整流二极管	SR3020DC ~ SR30200DC	30A，20V ~ 200V	TO-263 (D2PAK)
148	肖特基整流二极管	MBR3020CT ~ MBR30200CT	30A，20V ~ 200V	TO-220AB
149	肖特基整流二极管	SRF3020CT ~ SRF30200CT	30A，20V ~ 200V	ITO-220AB
150	肖特基整流二极管	MBR4020DC ~ MBR40200DC	40A，20V ~ 200V	TO-263 (D2PAK)
151	肖特基整流二极管	MBR4020CT ~ MBR40200CT	40A，20V ~ 200V	TO-220AB
152	肖特基整流二极管	SRF4020CT ~ SRF40200CT	40A，20V ~ 200V	ITO-220AB
153	肖特基整流二极管	MBR6020DC ~ MBR60200DC	60A，20V ~ 200V	TO-263 (D2PAK)
154	肖特基整流二极管	MBR6020CT ~ MBR60200CT	60A，20V ~ 200V	TO-220AB
155	肖特基整流二极管	SRF6020CT ~ SRF60200CT	60A，20V ~ 200V	ITO-220AB
156	快恢复整流二极管	RS1AW ~ RS1MW	1A，50V ~ 1000V	SOD-123FL
157	快恢复整流二极管	RS1AF ~ RS1MF	1A，50V ~ 1000V	SMAF
158	快恢复整流二极管	RS1ABF ~ RS1MBF	1A，50V ~ 1000V	SMBF
159	快恢复整流二极管	1F1 ~ 1F7	1A，50V ~ 1000V	R-1
160	快恢复整流二极管	1N4933 ~ 1N4937	1A，50V ~ 600V	DO-41
161	快恢复整流二极管	RS1A ~ RS1M	1A，50V ~ 1000V	SMA (DO-214AC)
162	快恢复整流二极管	BA157 ~ BA159	1A，400V ~ 1000V	DO-41
163	快恢复整流二极管	FR101 ~ FR107	1A，50V ~ 1000V	DO-41
164	快恢复整流二极管	FR101G ~ FR107G	1A，50V ~ 1000V	DO-41
165	快恢复整流二极管	FR151 ~ FR157	1.5A，50V ~ 1000V	DO-15
166	快恢复整流二极管	FR201 ~ FR207	2A，50V ~ 1000V	DO-15
167	快恢复整流二极管	BY296 ~ BY299	2A，100V ~ 800V	DO-15
168	快恢复整流二极管	BY299S	2A，1000V	DO-15
169	快恢复整流二极管	RS2AW ~ RS2MW	2A，50V ~ 1000V	SOD-123FL

170	快恢复整流二极管	RS2AF ~ RS2MF	2A，50V ~ 1000V	SMAF
171	快恢复整流二极管	RS2ABF ~ RS2MBF	2A，50V ~ 1000V	SMBF
172	快恢复整流二极管	RS2A ~ RS2M	2A，50V ~ 1000V	SMA（DO-214AC） SMB（DO-214AA）
173	快恢复整流二极管	FR2A ~ FR2M	2A，50V ~ 1000V	SMB（DO-214AA）
174	快恢复整流二极管	FR251 ~ FR257	2.5A，50V ~ 1000V	DO-201AD
175	快恢复整流二极管	BY396 ~ BY399	3A，100V ~ 800V	DO-201AD
176	快恢复整流二极管	BY399S	3A，1000V	DO-201AD
177	快恢复整流二极管	FR301 ~ FR307	3A，50V ~ 1000V	DO-201AD
178	快恢复整流二极管	FR3A ~ FR3M	3A，50V ~ 1000V	SMC（DO-214AB）
179	快恢复整流二极管	RS3A ~ RS3M	3A，50V ~ 1000V	SMC（DO-214AB）
180	快恢复整流二极管	FR601 ~ FR607	6A，50V ~ 1000V	R-6
181	超快恢复整流二极管	ES1AW ~ ES1JW	1A，50V ~ 600V	SOD-123FL
182	超快恢复整流二极管	ES1AF ~ ES1JF	1A，50V ~ 600V	SMAF
183	超快恢复整流二极管	ES1A ~ ES1J	1A，50V ~ 600V	SMA（DO-214AC）
184	超快恢复整流二极管	1E1 ~ 1E6	1A，50V ~ 800V	R-1
185	超快恢复整流二极管	SF11 ~ SF18	1A，50V ~ 600V	DO-41
186	超快恢复整流二极管	SF21 ~ SF28	2A，50V ~ 600V	DO-15
187	超快恢复整流二极管	ES2AW ~ ES2JW	2A，50V ~ 600V	SOD-123FL
188	超快恢复整流二极管	ES2A ~ ES2J	2A，50V ~ 600V	SMA（DO-214AC） SMB（DO-214AA）
189	超快恢复整流二极管	ES2AF ~ ES2JF	2A，50V ~ 600V	SMAF
190	超快恢复整流二极管	ES2ABF ~ ES2JBF	2A，50V ~ 600V	SMBF
191	超快恢复整流二极管	ES3AF ~ ES3JF	3A，50V ~ 600V	SMAF
192	超快恢复整流二极管	ES3ABF ~ ES3JBF	3A，50V ~ 600V	SMBF
193	超快恢复整流二极管	ES3A ~ ES3J	3A，50V ~ 600V	SMC（DO-214AB）
194	超快恢复整流二极管	SF31 ~ SF38	3A，50V ~ 600V	DO-201AD
195	超快恢复整流二极管	MUR420 ~ MUR460	4A，200V ~ 600V	DO-201AD

196	超快恢复整流二极管	MUR520 ~ MUR560	5A，200V ~ 600V	TO-220AC
197	超快恢复整流二极管	SF51 ~ SF58	5A，50V ~ 600V	DO-201AD
198	超快恢复整流二极管	ES5A ~ ES5J	5A，50V ~ 600V	SMC（DO-214AB）
199	超快恢复整流二极管	MUR620CT ~ MUR660CT	6A，200V ~ 600V	TO-220AB，TO-220AC
200	超快恢复整流二极管	MUR820CT ~ MUR860CT	8A，200V ~ 600V	TO-220AB
201	超快恢复整流二极管	MUR820 ~ MUR860	8A，200V ~ 600V	TO-220AC
202	超快恢复整流二极管	MUR1020CT ~ MUR1060CT	10A，200V ~ 600V	TO-220AB
203	超快恢复整流二极管	MUR1020 ~ MUR1060	10A，200V ~ 600V	TO-220AC
204	超快恢复整流二极管	MURF1020CT ~ MURF1060CT	10A，200V ~ 600V	ITO-220AB
205	超快恢复整流二极管	MURF1020 ~ MURF1060	10A，200V ~ 600V	ITO-220AC
206	超快恢复整流二极管	MUR1620CT ~ MUR1660CT	16A，200V ~ 600V	TO-220AB
207	超快恢复整流二极管	MUR1620 ~ MUR1660	16A，200V ~ 600V	TO-220AC
208	超快恢复整流二极管	MURF1620CT ~ MURF1660CT	16A，200V ~ 600V	ITO-220AB
209	超快恢复整流二极管	MURF1620 ~ MURF1660	16A，200V ~ 600V	ITO-220AC
210	超快恢复整流二极管	MUR2020CT ~ MUR2060CT	20A，200V ~ 600V	TO-220AB
211	超快恢复整流二极管	MUR2020 ~ MUR2060	20A，200V ~ 600V	TO-220AC
212	超快恢复整流二极管	MURF2020CT ~ MURF2060CT	20A，200V ~ 600V	ITO-220AB
213	超快恢复整流二极管	MURF2020 ~ MURF2060	20A，200V ~ 600V	ITO-220AC
214	普通整流二极管	1N4001W ~ 1N4007W	1A，50V ~ 1000V	SOD-123FL
215	普通整流二极管	A1 ~ A7	1A，50V ~ 1000V	SOD-123FL
216	普通整流二极管	S1GF ~ S1MF	1A，400V ~ 1000V	SMAF
217	普通整流二极管	1A1 ~ 1A7	1A，50V ~ 1000V	R-1
218	普通整流二极管	1A1G ~ 1A7G	1A，50V ~ 1000V	R-1
219	普通整流二极管	M1 ~ M7	1A，50V ~ 1000V	SMA（DO-214AC）
220	普通整流二极管	S1A ~ S1M	1A，50V ~ 1000V	SMA（DO-214AC）
221	普通整流二极管	1N4001 ~ 1N4007	1A，50V ~ 1000V	DO-41

222	普通整流二极管	1N4001G ~ 1N4007G	1A，50V ~ 1000V	DO-41
223	普通整流二极管	BY127	1A，1250V	DO-41
224	普通整流二极管	BY133	1A，1300V	DO-41
225	普通整流二极管	EM513	1A，1600V	DO-41
226	普通整流二极管	EM516	1A，1800V	DO-41
227	普通整流二极管	1N5391 ~ 1N5399	1.5A，50V ~ 1000V	DO-15
228	普通整流二极管	RL151 ~ RL157	1.5A，50V ~ 1000V	DO-15
229	普通整流二极管	RL201 ~ RL207	2A，50V ~ 1000V	DO-15
230	普通整流二极管	S2AW ~ S2MW	2A，50V ~ 1000V	SOD-123FL
231	普通整流二极管	S2GF ~ S2MF	2A，400V ~ 1000V	SMAF
232	普通整流二极管	S2GBF ~ S2MBF	2A，400V ~ 1000V	SMBF
233	普通整流二极管	S2A ~ S2M	2A，50V ~ 1000V	SMB (DO-214AA)
234	普通整流二极管	1N5400 ~ 1N5408	3A，50V ~ 1000V	DO-201AD
235	普通整流二极管	BY251 ~ BY255	3A，200V ~ 1300V	DO-201AD
236	普通整流二极管	S3AF ~ S3MF	3A，50V ~ 1000V	SMAF
237	普通整流二极管	S3ABF ~ S3MBF	3A，50V ~ 1000V	SMBF
238	普通整流二极管	S3A ~ S3M	3A，50V ~ 1000V	SMC (DO-214AB)
239	普通整流二极管	BY550-50 ~ BY550-1000	5A，50V ~ 1000V	DO-201AD
240	普通整流二极管	S5A ~ S5M	5A，50V ~ 1000V	SMC (DO-214AB)
241	普通整流二极管	6A05 ~ 6A10	6A，50V ~ 1000V	R-6
242	普通整流二极管	10A05 ~ 10A10	10A，50V ~ 1000V	R-6
243	高效整流二极管	US1AW ~ US1MW	1A，50V ~ 1000V	SOD-123FL
244	高效整流二极管	US1AF ~ US1MF	1A，50V ~ 1000V	SMAF
245	高效整流二极管	US1A ~ UA1M	1A，50V ~ 1000V	SMA (DO-214AC)
246	高效整流二极管	1U1 ~ 1U7	1A，50V ~ 1000V	R-1
247	高效整流二极管	HER101 ~ HER108	1A，50V ~ 1000V	DO-41

248	高效整流二极管	UF4001 ~ UF4007	1A，50V ~ 1000V	DO-41
249	高效整流二极管	UF100 ~ UF1010	1A，50V ~ 1000V	DO-41
250	高效整流二极管	HER151 ~ HER158	1.5A，50V ~ 1000V	DO-15
251	高效整流二极管	UF150 ~ UF1510	1.5A，50V ~ 1000V	DO-15
252	高效整流二极管	US2AW ~ US2MW	2A，50V ~ 1000V	SOD-123FL
253	高效整流二极管	US2AF ~ US2MF	2A，50V ~ 1000V	SMAF
254	高效整流二极管	US2ABF ~ US2MBF	2A，50V ~ 1000V	SMBF
255	高效整流二极管	US2A ~ UA2M	2A，50V ~ 1000V	SMA (DO-214AC) SMB (DO-214AA)
256	高效整流二极管	UF200 ~ UF2010	2A，50V ~ 1000V	DO-15
257	高效整流二极管	HER201 ~ HER208	2A，50V ~ 1000V	DO-15
258	高效整流二极管	HER201G ~ HER208G	2A，50V ~ 1000V	DO-15
259	高效整流二极管	HER301 ~ HER308	3A，50V ~ 1000V	DO-201AD
260	高效整流二极管	UF5401 ~ UF5408	3A，50V ~ 1000V	DO-201AD
261	高效整流二极管	US3AF ~ US3MF	3A，50V ~ 1000V	SMAF
262	高效整流二极管	US3ABF ~ US2MBF	3A，50V ~ 1000V	SMBF
263	高效整流二极管	US3A ~ UA3M	3A，50V ~ 1000V	SMC (DO-214AB)
264	高效整流二极管	HER501 ~ HER508	5A，50V ~ 1000V	DO-15，DO-201AD
265	高效整流二极管	HER601 ~ HER608	6A，50V ~ 1000V	R-6
266	小信号开关二极管	1N4148	150mA，100V	DO-35 (GLASS)
267	小信号开关二极管	1N4151	150mA，75V	DO-35 (GLASS)
268	小信号开关二极管	1N4448	150mA，100V	DO-35 (GLASS)
269	小信号开关二极管	LL4148	150mA，100V	MINI-MELF (DO-213AA) GLASS
270	小信号开关二极管	LL4151	150mA，75V	MINI-MELF (DO-213AA) GLASS
271	小信号开关二极管	LL4448	150mA，100V	MINI-MELF (DO-213AA) GLASS
272	小信号开关二极管	MCL4148	150mA，100V	MINI-MELF (DO-213AA) GLASS
273	小信号开关二极管	1N4148W	150mA，100V	SOD-123FL

274	小信号开关二极管	1N4148WS	150MA，100V	SOD-123FL
275	桥式整流器	MB1S ~ MB10S	0.8A，100V ~ 1000V	MBS
276	桥式整流器	MB1M ~ MB10M	0.8A，100V ~ 1000V	MBM
277	桥式整流器	MB1F ~ MB10F	0.8A，100V ~ 1000V	MBF
278	桥式整流器	DB101 ~ DB107	1A，50V ~ 1000V	DB
279	桥式整流器	DB151 ~ DB157	1.5A，50V ~ 1000V	DB
280	桥式整流器	DB201 ~ DB207	2A，50V ~ 1000V	DB
281	桥式整流器	DB101S ~ DB107S	1A，50V ~ 1000V	DBS
282	桥式整流器	DB151S ~ DB157S	1.5A，50V ~ 1000V	DBS
283	桥式整流器	DB201S ~ DB207S	2A，50V ~ 1000V	DBS
284	桥式整流器	ABS02 ~ ABS10	1A，200V ~ 1000V	ABS
285	桥式整流器	W005 ~ W10	1.5A，50V ~ 1000V	WOB
286	桥式整流器	2W005 ~ 2W10	2A，50V ~ 1000V	WOB
287	桥式整流器	KBP205 ~ KBP2100	2A，50V ~ 1000V	D3K
288	桥式整流器	KBP305 ~ KBP3100	3A，50V ~ 1000V	D3K
289	桥式整流器	KBP405 ~ KBP4100	4A，50V ~ 1000V	D3K
290	桥式整流器	KBP605 ~ KBP6100	6A，50V ~ 1000V	D3K
291	桥式整流器	KBP805 ~ KBP8100	8A，50V ~ 1000V	D3K
292	桥式整流器	GBL2005 ~ GBL210	2A，50V ~ 1000V	GBL
293	桥式整流器	GBL4005 ~ GBL410	4A，50V ~ 1000V	GBL
294	桥式整流器	GBP2005 ~ GBP210	2A，50V ~ 1000V	GBP
295	桥式整流器	GBP306 ~ GBP310	3A，600V ~ 1000V	GBP
296	桥式整流器	GBP406 ~ GBP410	4A，600V ~ 1000V	GBP
297	桥式整流器	GBPC15005 ~ GBPC1510	15A，50V ~ 1000V	GBPC
298	桥式整流器	GBPC25005 ~ GBPC2510	25A，50V ~ 1000V	GBPC
299	桥式整流器	GBPC35005 ~ GBPC3510	35A，50V ~ 1000V	GBPC

300	桥式整流器	GBPC50005 ~ GBPC5010	50A，50V ~ 1000V	GBPC
301	桥式整流器	GBU4005 ~ GBU410	4A，50V ~ 1000V	GBU
302	桥式整流器	GBU6005 ~ GBU610	6A，50V ~ 1000V	GBU
303	桥式整流器	GBU8005 ~ GBU810	8A，50V ~ 1000V	GBU
304	桥式整流器	GBU10005 ~ GBU1010	10A，50V ~ 1000V	GBU
305	桥式整流器	GBU15005 ~ GBU1510	15A，50V ~ 1000V	GBU
306	桥式整流器	GBU25005 ~ GBU2510	25A，50V ~ 1000V	GBU
307	桥式整流器	KBP2005 ~ KBP210	2A，50V ~ 1000V	KBP
308	桥式整流器	KBP2005G ~ KBP210G	2A，50V ~ 1000V	KBP
309	桥式整流器	KBP3005 ~ KBP310	3A，50V ~ 1000V	KBP
310	桥式整流器	KBL4005 ~ KBL410	4A，50V ~ 1000V	KBL
311	桥式整流器	KBL6005 ~ KBL610	6A，50V ~ 1000V	KBL
312	桥式整流器	KBU4005 ~ KBU410	4A，50V ~ 1000V	KBU
313	桥式整流器	KBU6005 ~ KBU610	6A，50V ~ 1000V	KBU
314	桥式整流器	KBU8005 ~ KBU810	8A，50V ~ 1000V	KBU
315	桥式整流器	KBU10005 ~ KBU1010	10A，50V ~ 1000V	KBU
316	桥式整流器	KBU15005 ~ KBU1510	15A，50V ~ 1000V	KBU
317	桥式整流器	KBU25005 ~ KBU2510	25A，50V ~ 1000V	KBU
318	桥式整流器	KBJ4005 ~ KBJ410	4A，50V ~ 1000V	KBJ
319	桥式整流器	KBJ6005 ~ KBJ610	6A，50V ~ 1000V	KBJ
320	桥式整流器	KBJ10005 ~ KBJ1010	10A，50V ~ 1000V	KBJ
321	桥式整流器	GBJ604 ~ GBJ610	6A，400V ~ 1000V	GBJ
322	桥式整流器	GBJ804 ~ GBJ810	8A，400V ~ 1000V	GBJ
323	桥式整流器	GBJ1004 ~ GB1010	10A，400V ~ 1000V	GBJ
324	桥式整流器	GBJ1504 ~ GB1510	15A，400V ~ 1000V	GBJ
325	桥式整流器	GBJ2004 ~ GB2010	20A，400V ~ 1000V	GBJ

326	桥式整流器	GBJ2504 ~ GB2510	25A，400V ~ 1000V	GBJ
327	桥式整流器	KBPC15005 ~ KBPC1510	15A，50V ~ 1000V	KBPC
328	桥式整流器	KBPC25005 ~ KBPC2510	25A，50V ~ 1000V	KBPC
329	桥式整流器	KBPC35005 ~ KBPC3510	35A，50V ~ 1000V	KBPC
330	桥式整流器	KBPC50005 ~ KBPC5010	50A，50V ~ 1000V	KBPC
331	桥式整流器	KBPC15005W ~ KBPC1510W	15A，50V ~ 1000V	KBPC
332	桥式整流器	KBPC25005W ~ KBPC2510W	25A，50V ~ 1000V	KBPC
333	桥式整流器	KBPC35005W ~ KBPC3510W	35A，50V ~ 1000V	KBPC
334	桥式整流器	KBPC50005W ~ KBPC5010W	50A，50V ~ 1000V	KBPC

TVS（瞬态电压抑制二极管）

序号	产品名称	产品型号	主要电参数	封装形式
1	TWBJ-01系列	TWBJ5.0A-01 ~ TWBJ85A-01	5V ~ 85V	SMB
2	TWBJ-01系列	TWBJ5.0CA-01 ~ TWBJ170CA-01	5V ~ 170V	SMB
3	TWCJ-01系列	TWCJ5.0A-01 ~ TWCJ170A-01	5V ~ 170V	SMC
4	TWCJ-01系列	TWCJ5.0CA-01 ~ TWCJ170CA-01	5V ~ 170V	SMC
5	TWDJ-01系列	TWDJ5.0A-01 ~ TWDJ130A-01	5V ~ 130V	SMC
6	TWDJ-01系列	TWDJ5.0CA-01 ~ TWDJ54CA-01	5V ~ 54V	SMD
7	TW5K-01系列	TW5K5.0A-01 ~ TW5K220A-01	5V ~ 220V	P-600
8	TW5K-01系列	TW5K5.0CA-01 ~ TW5K220CA-01	5V ~ 220V	P-600
9	TW15K-01系列	TW15K17A-01 ~ TW15K280A-01	17V ~ 280V	P-600
10	TW15K-01系列	TW15K17CA-01 ~ TW15K280CA-01	17V ~ 280V	P-600
11	TW30K-01系列	TW30K28A-01 ~ TW30K300A-01	28V ~ 300V	P-600
12	TW30K-01系列	TW30K28CA-01 ~ TW30K300CA-01	28V ~ 300V	P-600
13	TWBJ-02系列	TWBJ5.0A-02 ~ TWBJ85A-02	5V ~ 85V	SMB
14	TWBJ-02系列	TWBJ5.0CA-02 ~ TWBJ170CA-02	5V ~ 170V	SMB
15	TWCJ-02系列	TWCJ5.0A-02 ~ TWCJ170A-02	5V ~ 170V	SMC

16	TWCJ-02系列	TWCJ5.0CA-02 ~ TWCJ170CA-02	5V ~ 170V	SMC
17	TWDJ-02系列	TWDJ5.0A-02 ~ TWDJ130A-02	5V ~ 130V	SMC
18	TWDJ-02系列	TWDJ5.0CA-02 ~ TWDJ54CA-02	5V ~ 54V	SMD
19	TW5K-02系列	TW5K5.0A-02 ~ TW5K220A-02	5V ~ 220V	P-600
20	TW5K-02系列	TW5K5.0CA-02 ~ TW5K220CA-02	5V ~ 220V	P-600
21	TW15K-02系列	TW15K17A-02 ~ TW15K280A-02	17V ~ 280V	P-600
22	TW15K-02系列	TW15K17CA-02 ~ TW15K280CA-02	17V ~ 280V	P-600
23	TW30K-02系列	TW30K28A-02 ~ TW30K300A-02	28V ~ 300V	P-600
24	TW30K-02系列	TW30K28CA-02 ~ TW30K300CA-02	28V ~ 300V	P-600

封装尺寸总汇

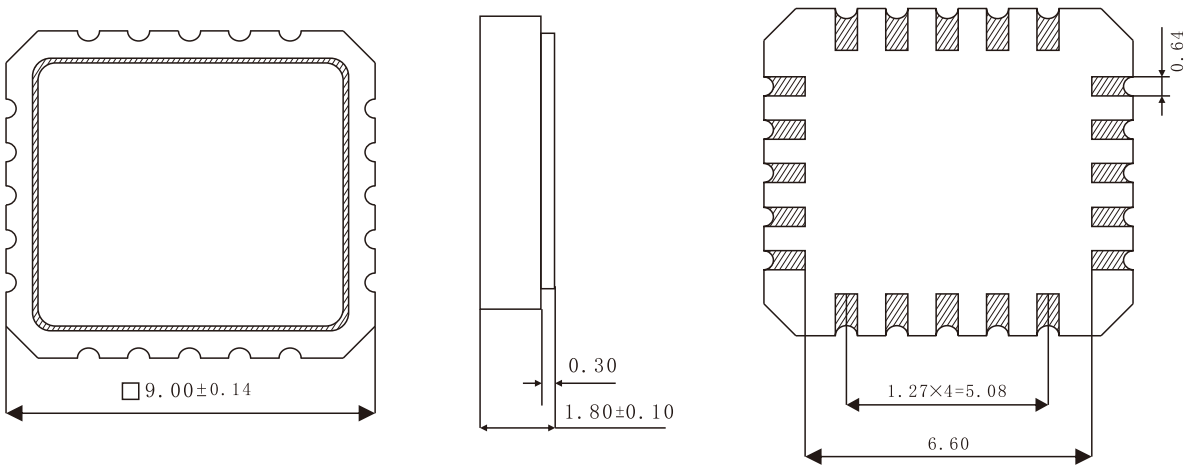

CLCC20封装尺寸图

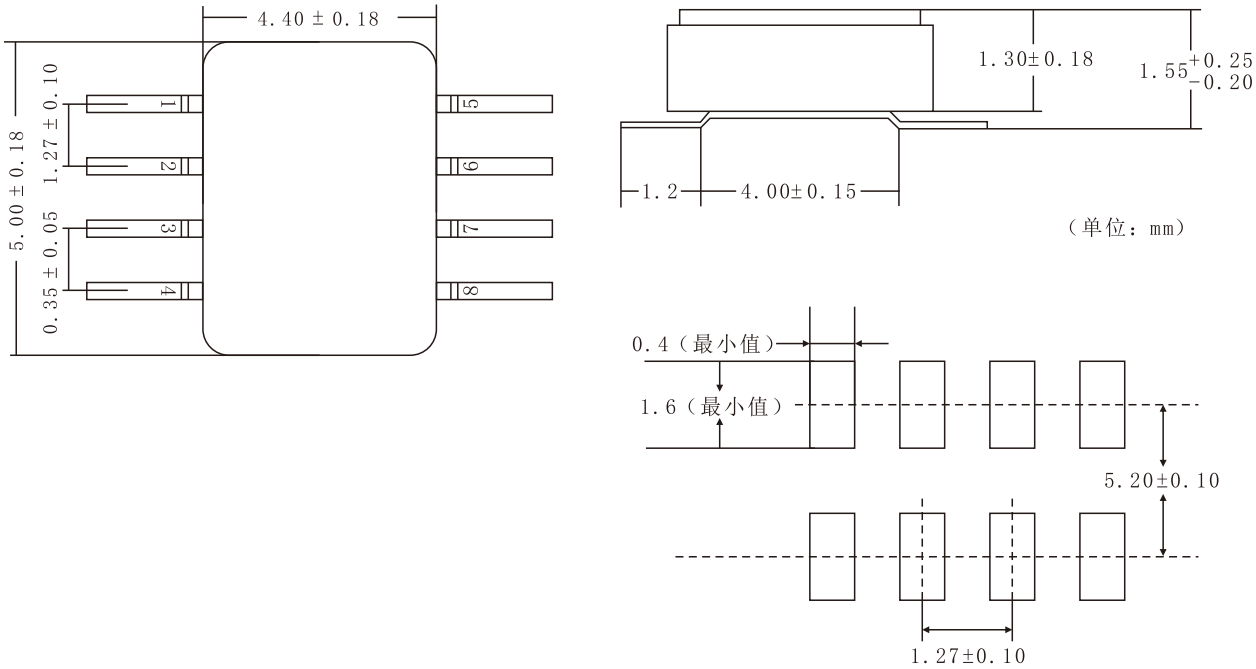

CSOP8封装及焊盘尺寸图

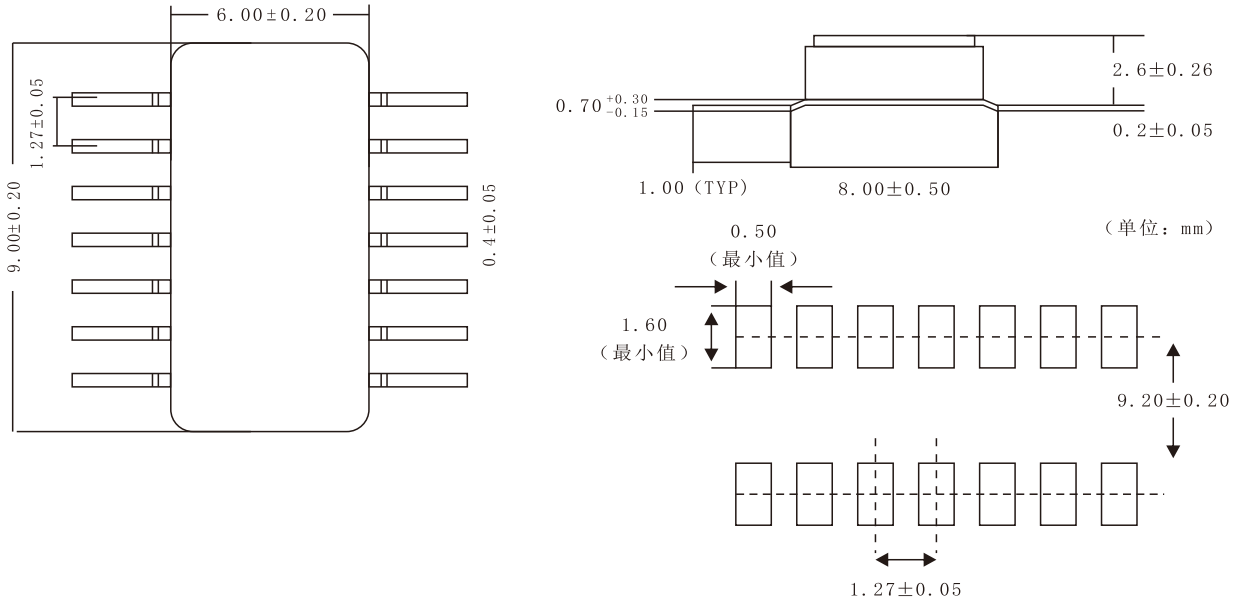

CSOP14封装及焊盘尺寸图

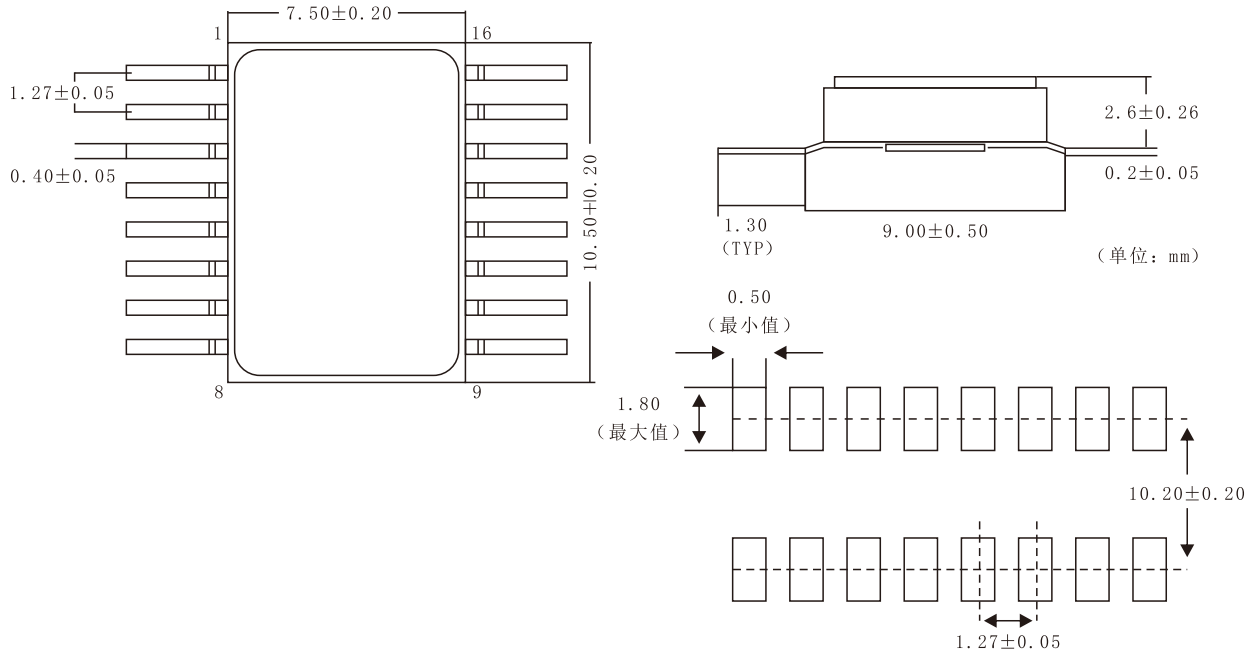

CSOP16封装及焊盘尺寸图

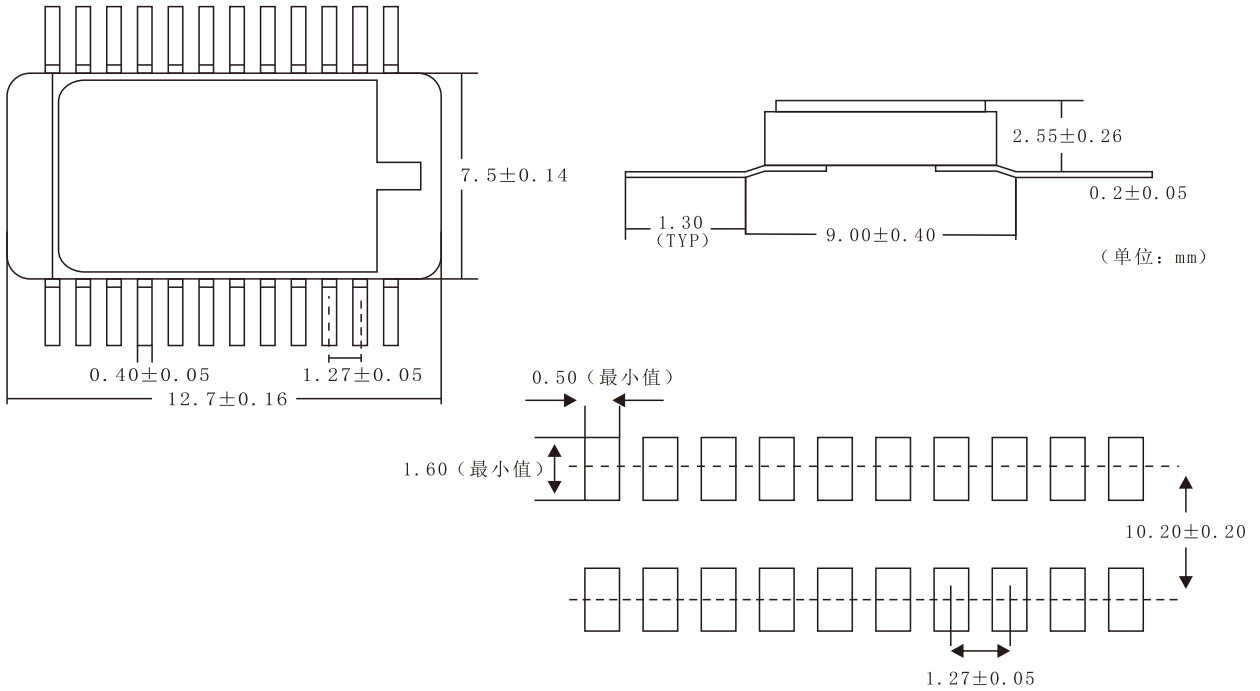

CSOP20封装及焊盘尺寸图

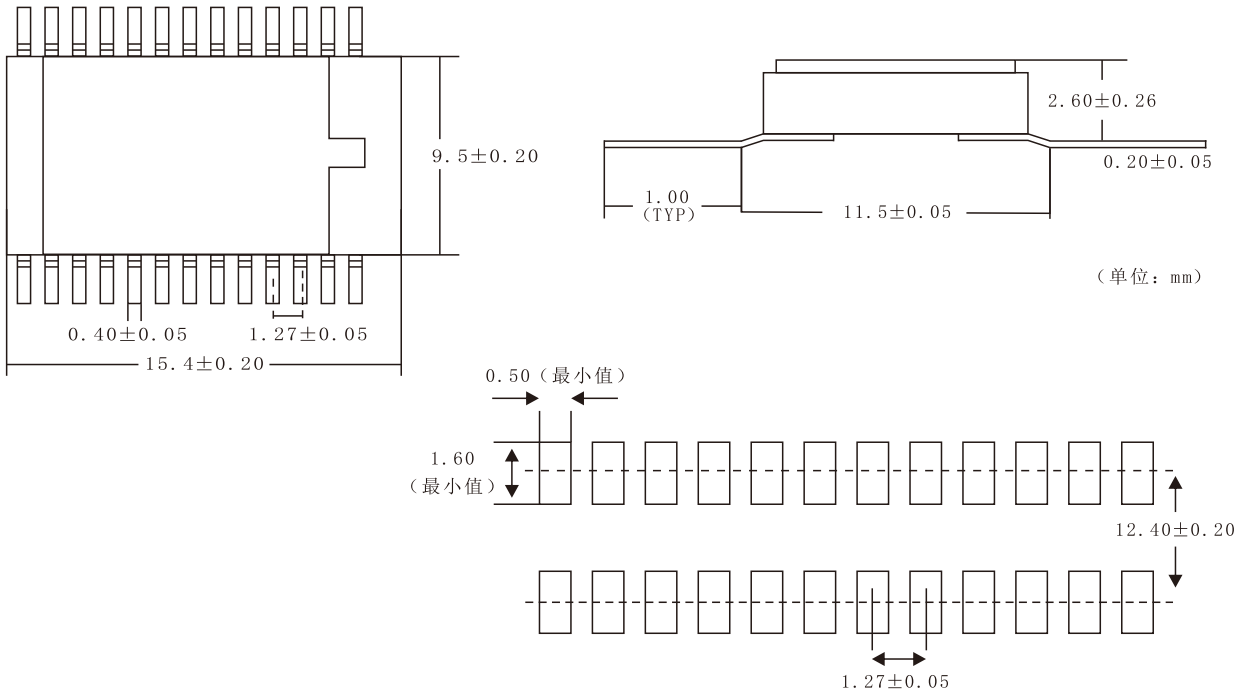

CSOP24封装及焊盘尺寸图

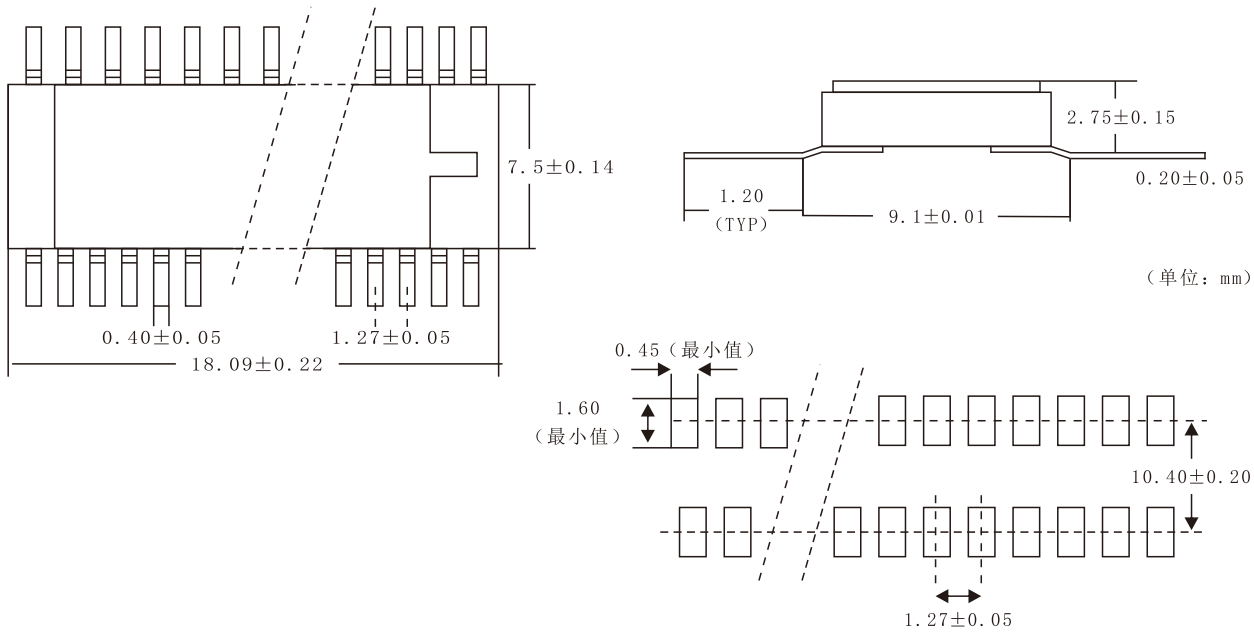

CSOP28封装及焊盘尺寸图

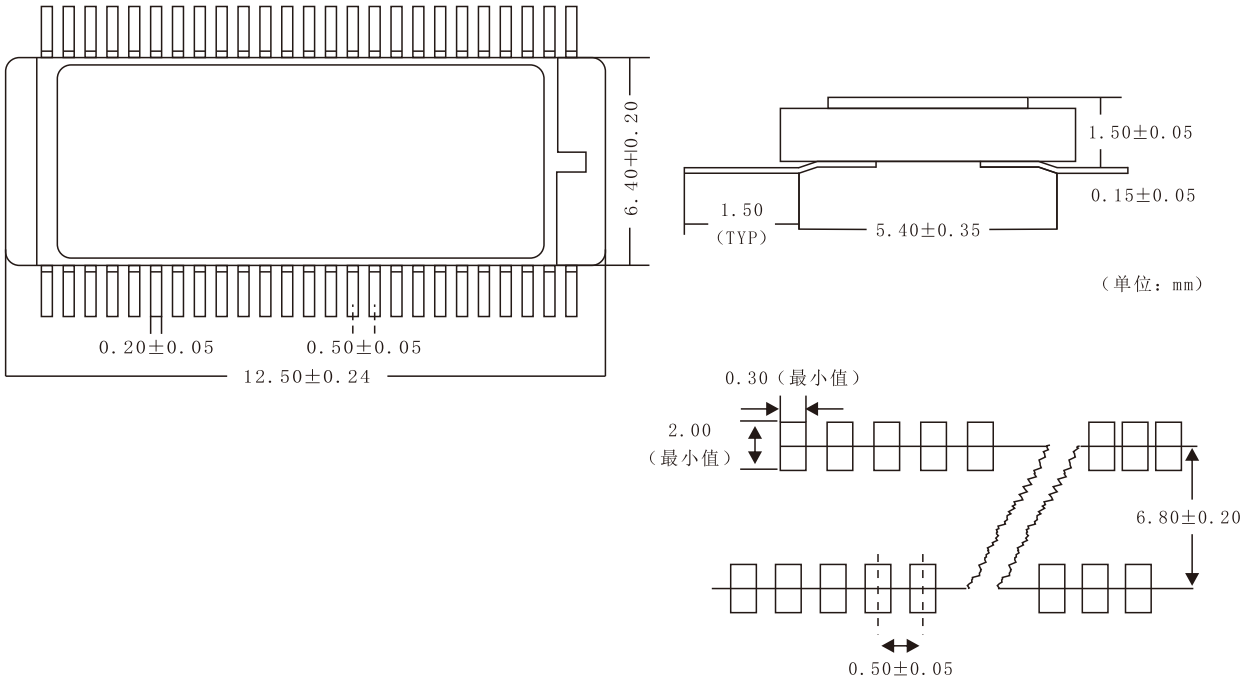

CSOP48封装及焊盘尺寸图

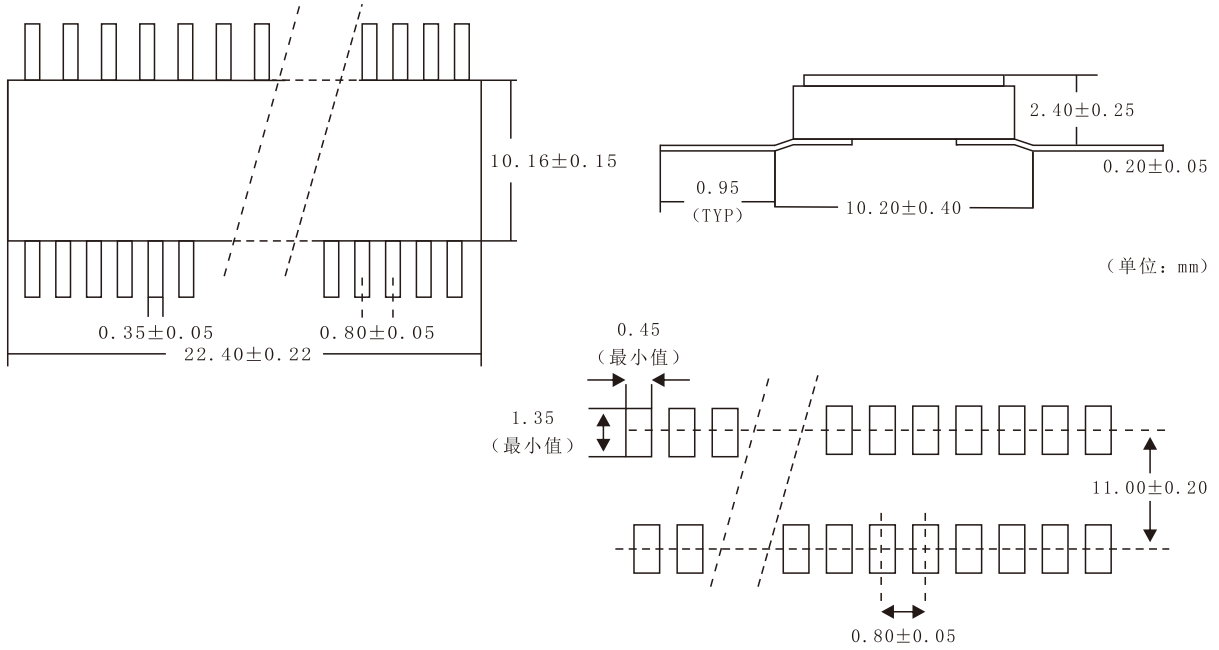

CSOP58封装及焊盘尺寸图

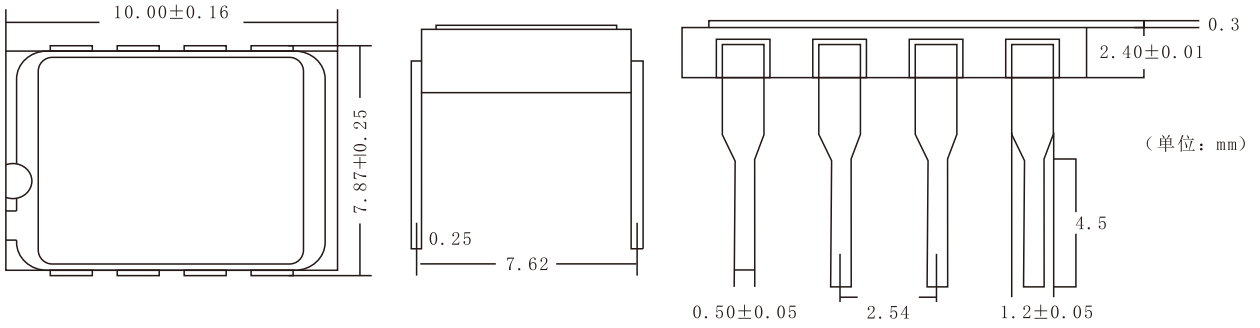

DIP8封装尺寸图

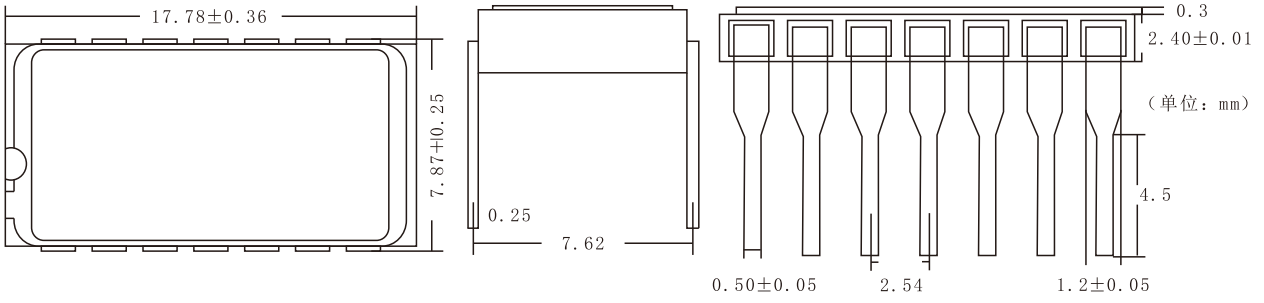

DIP14封装尺寸图

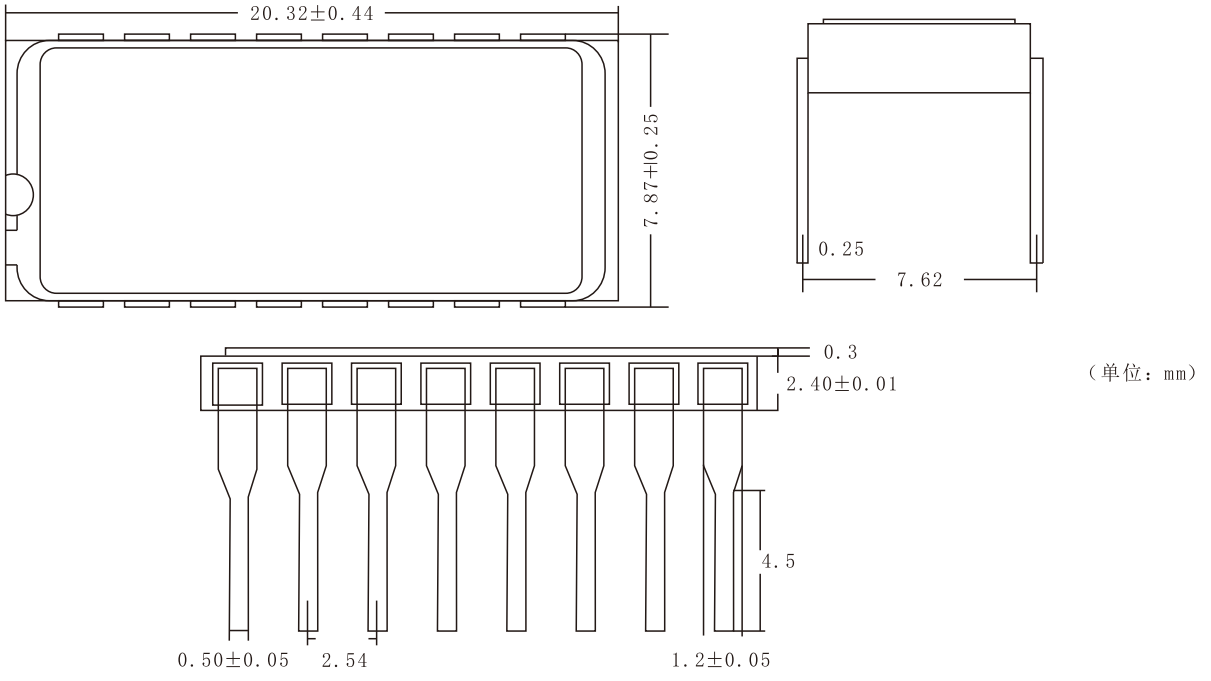

DIP16封装尺寸图

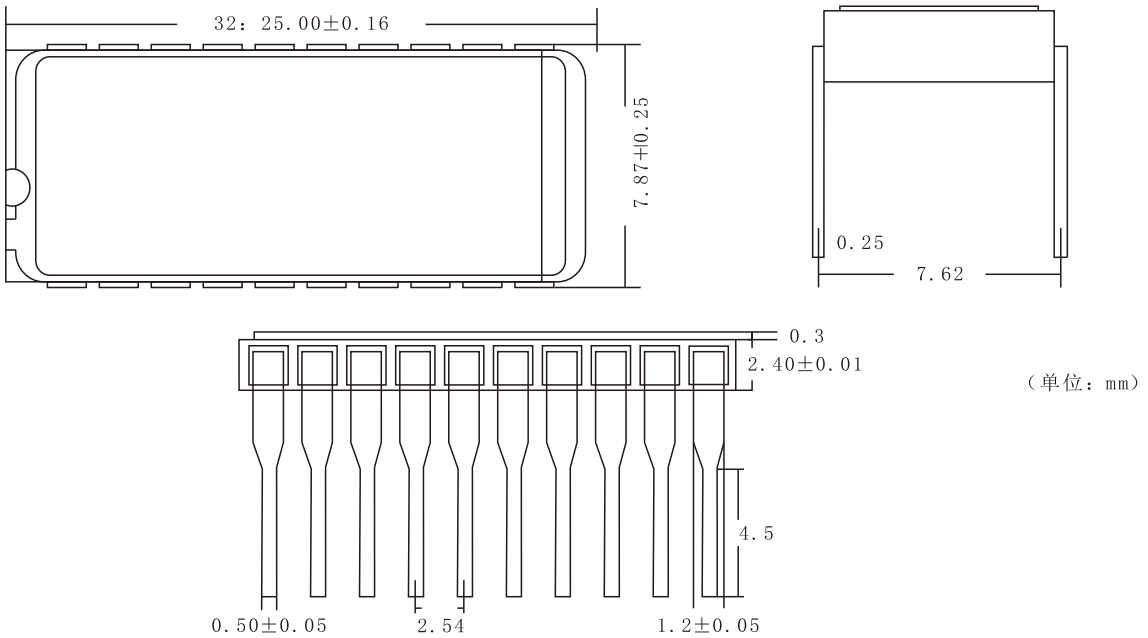

DIP20封装尺寸图

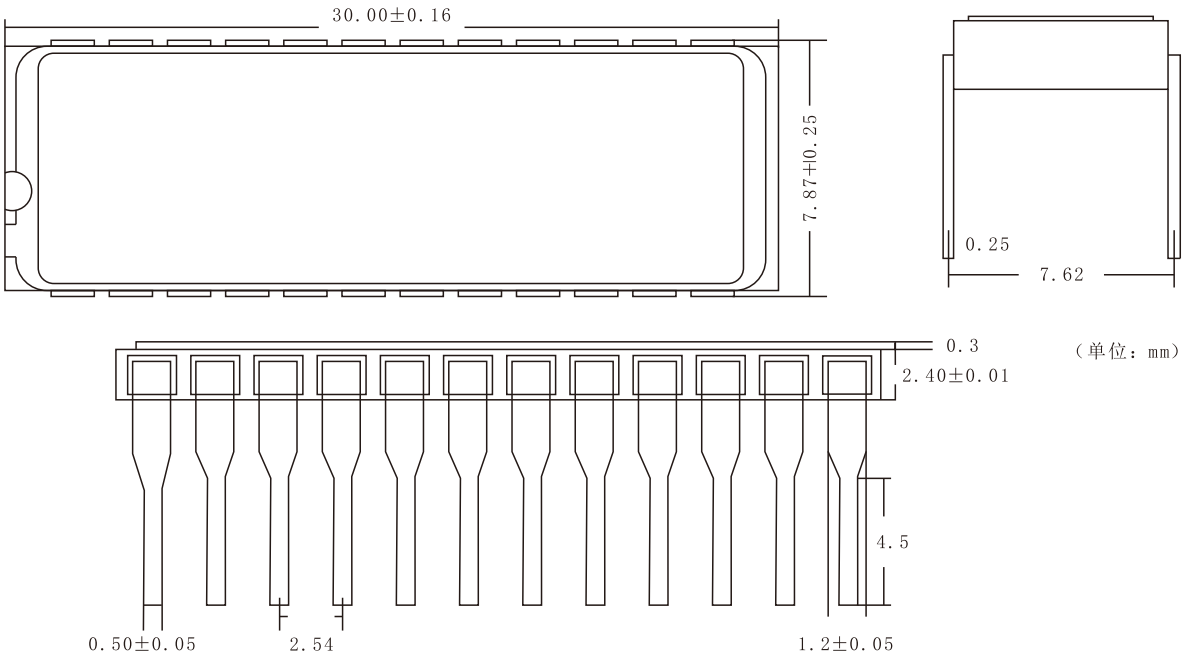

DIP24封装尺寸图

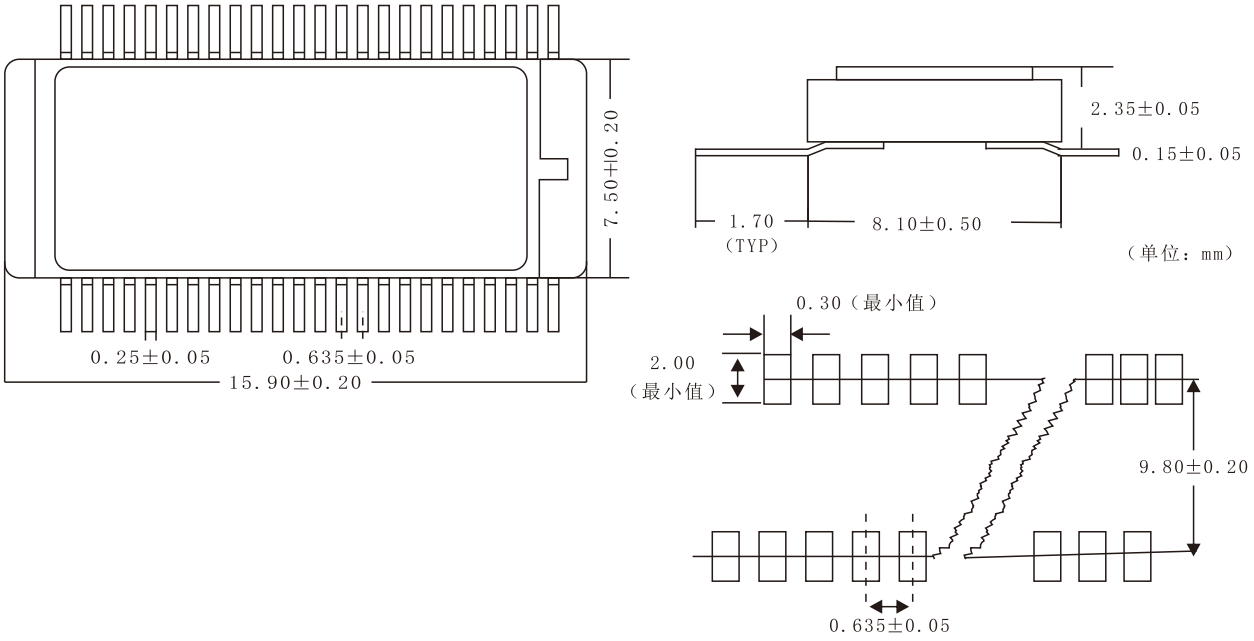

F48封装及焊盘尺寸图

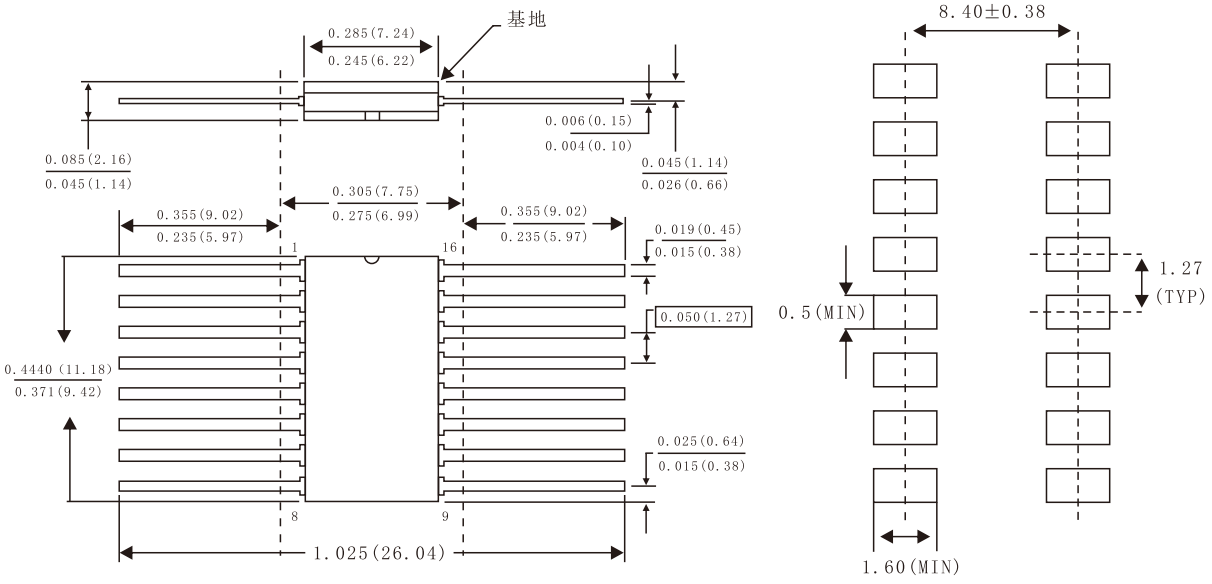

H16封装及焊盘尺寸图

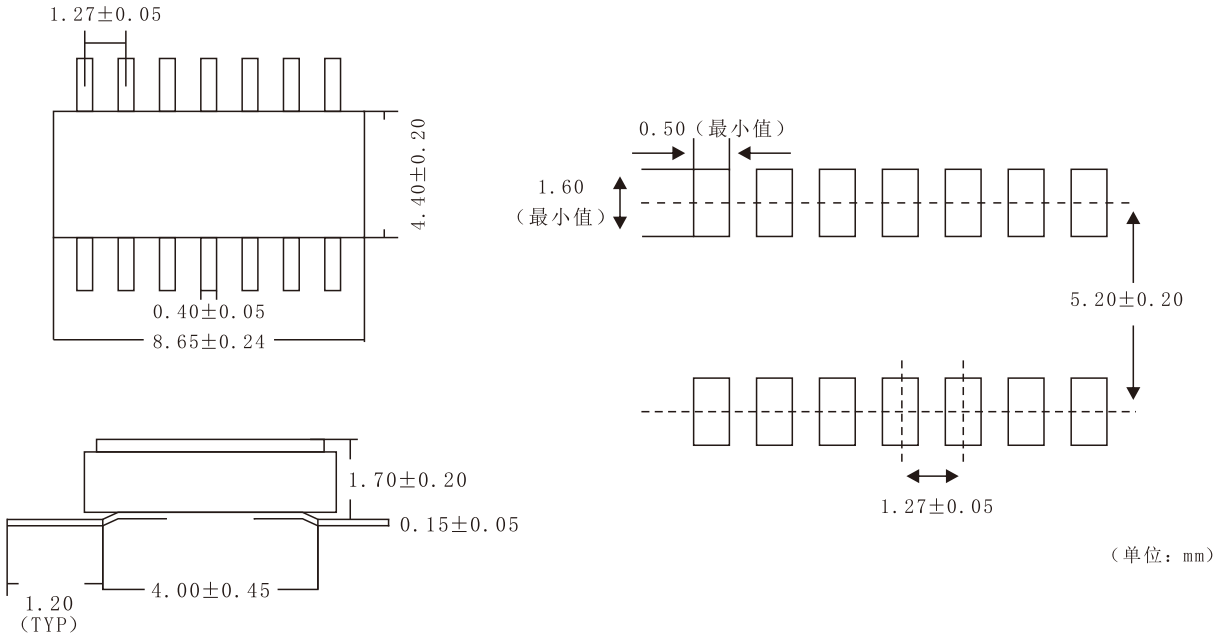

SS14封装及焊盘尺寸图

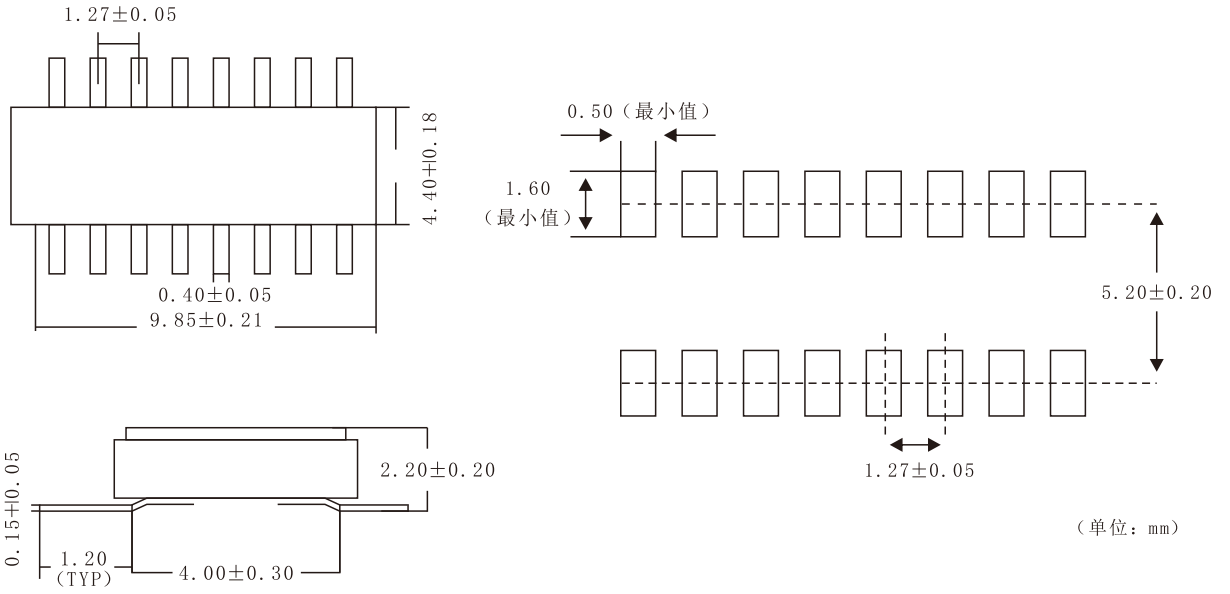

SS16封装及焊盘尺寸图

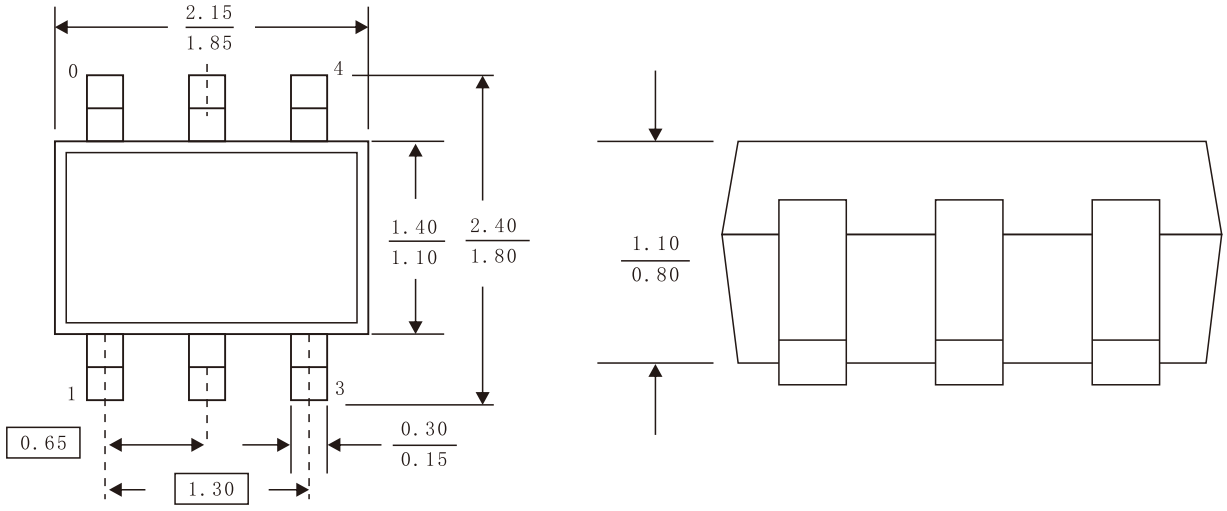

SN06封装尺寸图

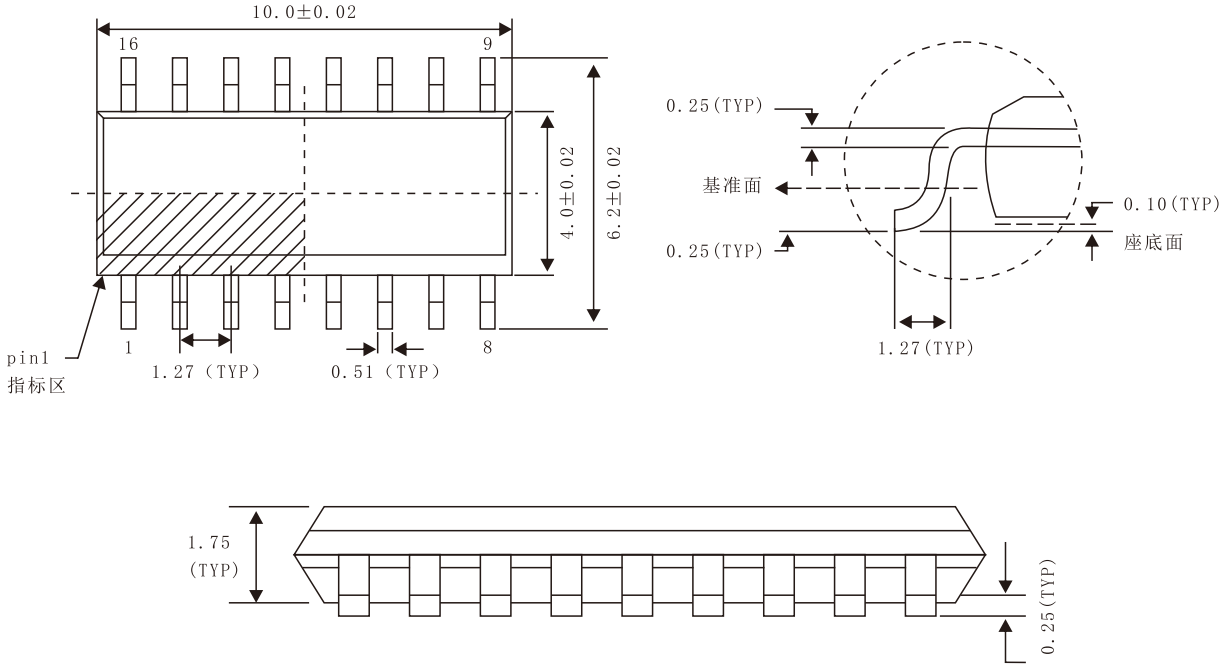

SOIC16封装尺寸图

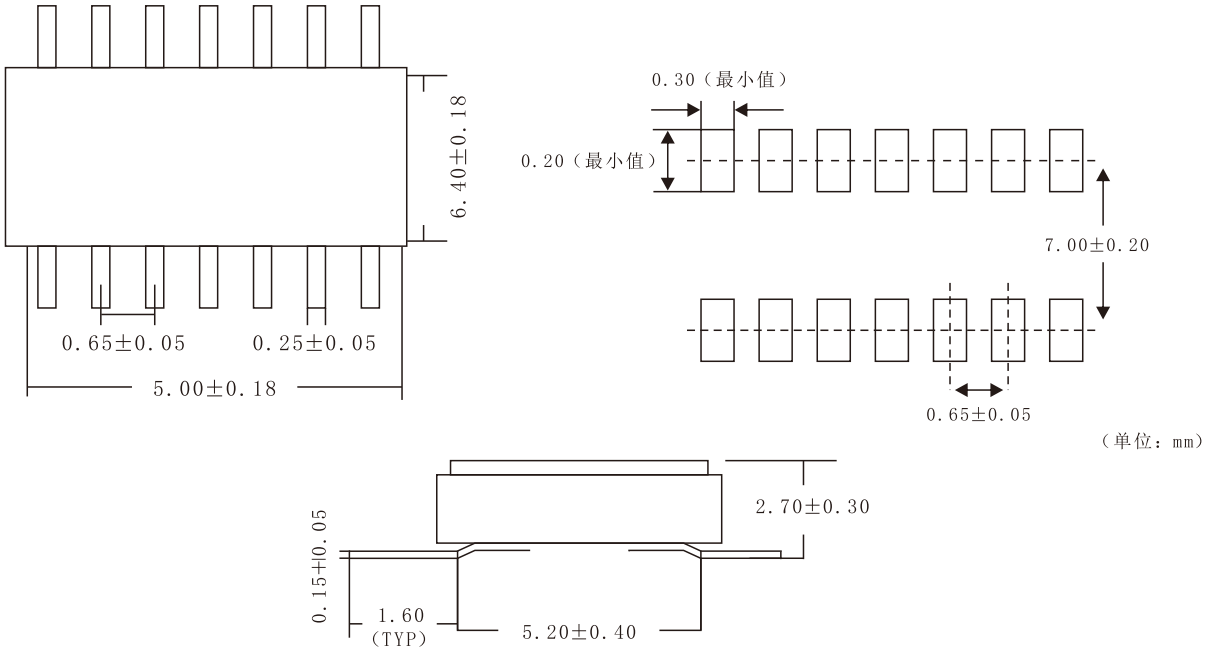

SS1-14封装及焊盘尺寸图

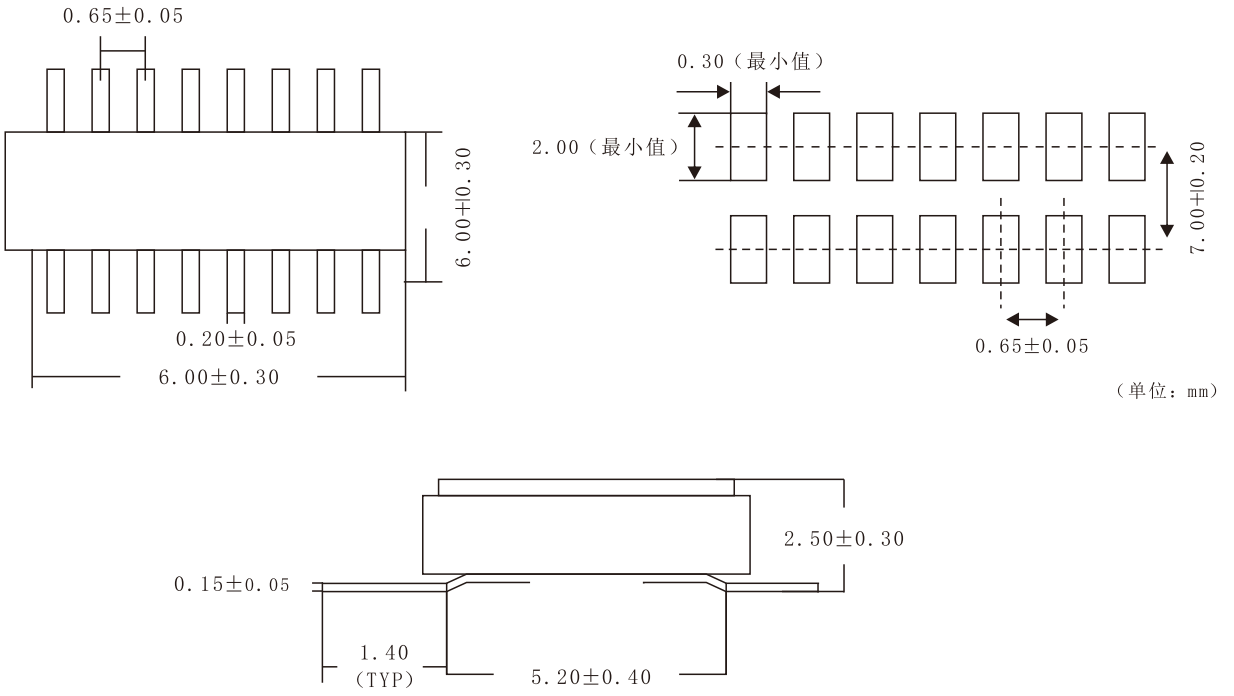

SS1-16封装及焊盘尺寸图

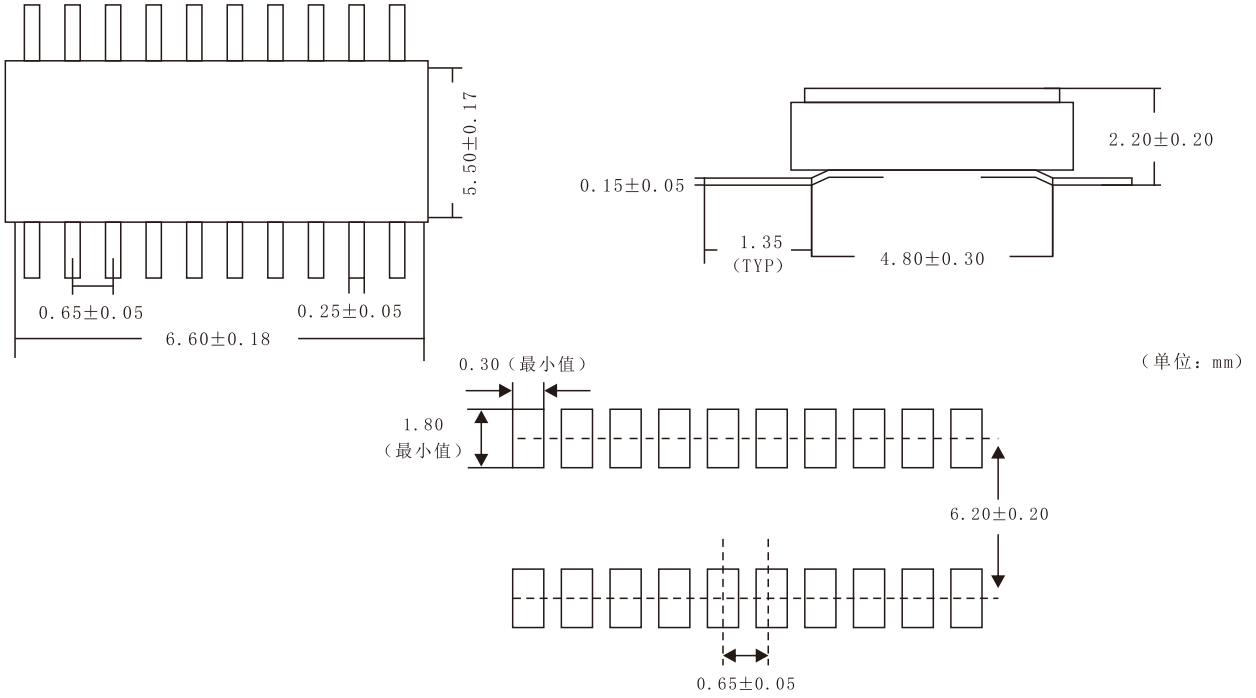

SS1-20封装及焊盘尺寸图

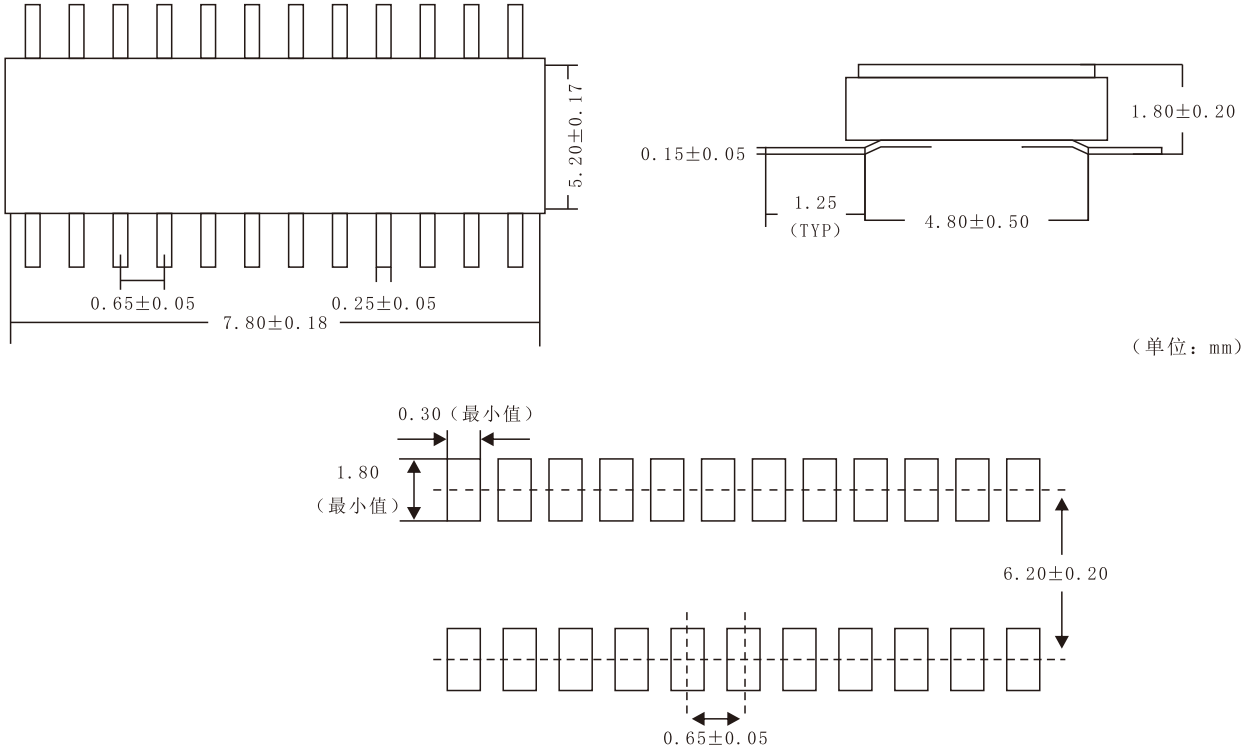

SS1-24封装及焊盘尺寸图

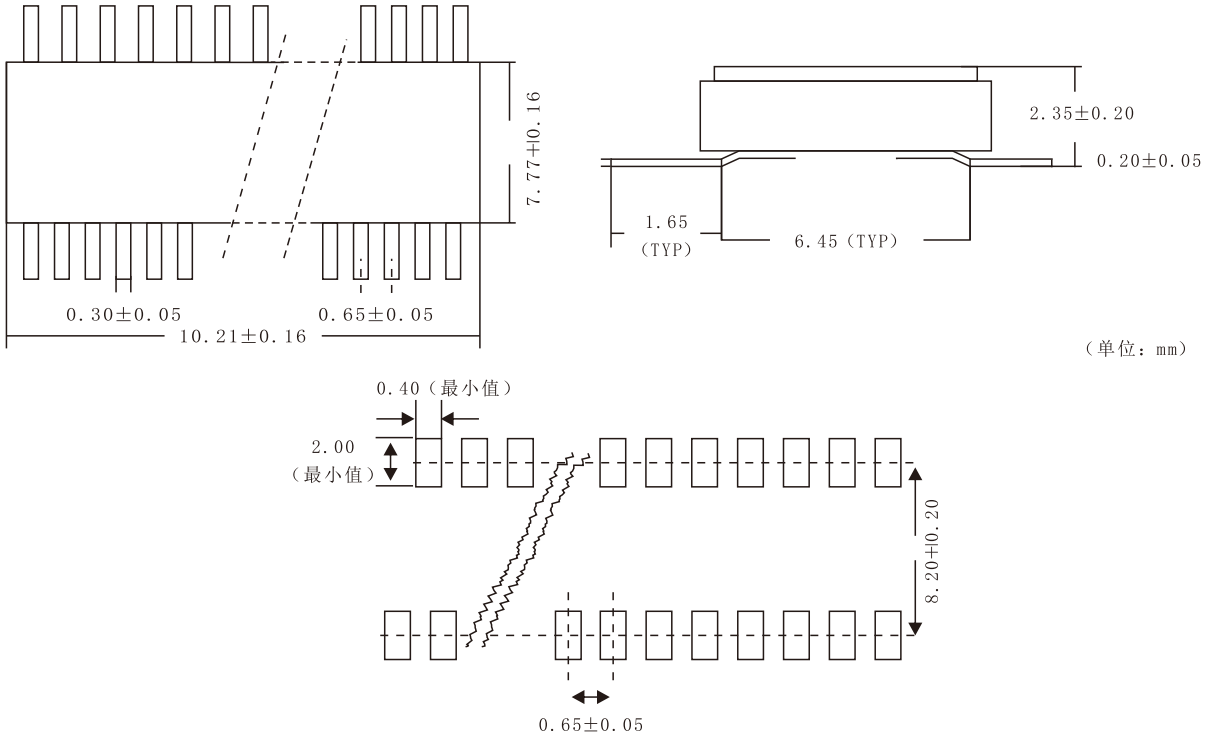

SS1-28封装及焊盘尺寸图

塑料引线型封装外形：

DO-41、DO-15、DO-27(DO-201AD)、R-6、P600、D2A。

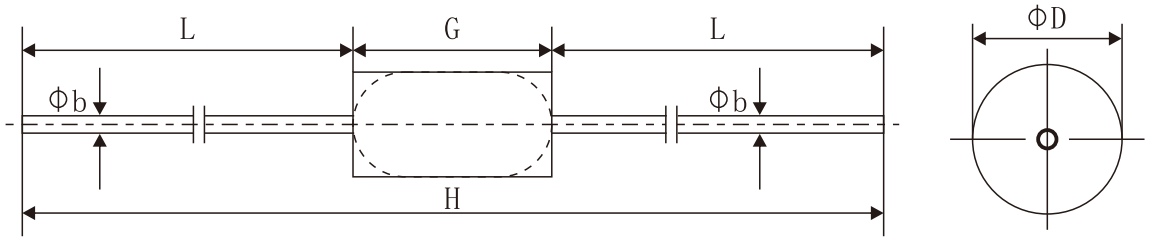

mm	DO-41			DO-15			DO-27 (DO-201AD)			R-6			P600			D2A			DO-204AR		
	MLN		MAX	MLN		MAX	MLN		MAX	MLN		MAX	MLN		MAX	MLN		MAX	MLN		MAX
Φb	0.70		0.86	0.71		0.86	0.96		1.35	1.2		1.4	1.22		1.32	0.94		1.09	1.2		1.35
ΦD	2.0		2.96	2.5		3.6	4.8		6.4	6.0		9.1	8.6		9.1	3.30		4.10	6.0		7.9
G	4.06		5.2	5.8		7.6	7.2		9.5	6.5		10.0	8.6		9.1	6.80		8.89	9.2		13.0
L	25.4			25.4			25.4			25.4			25.4			25.4			19		

塑料表贴型封装外形：SOT-23(E3-01A)、SOD-123、SOD-323、SOD-523、SOT-89、 SMA（DO-214AC）、SMB（DO-214AA）、SMC（DO-214AB）、D2PAK。

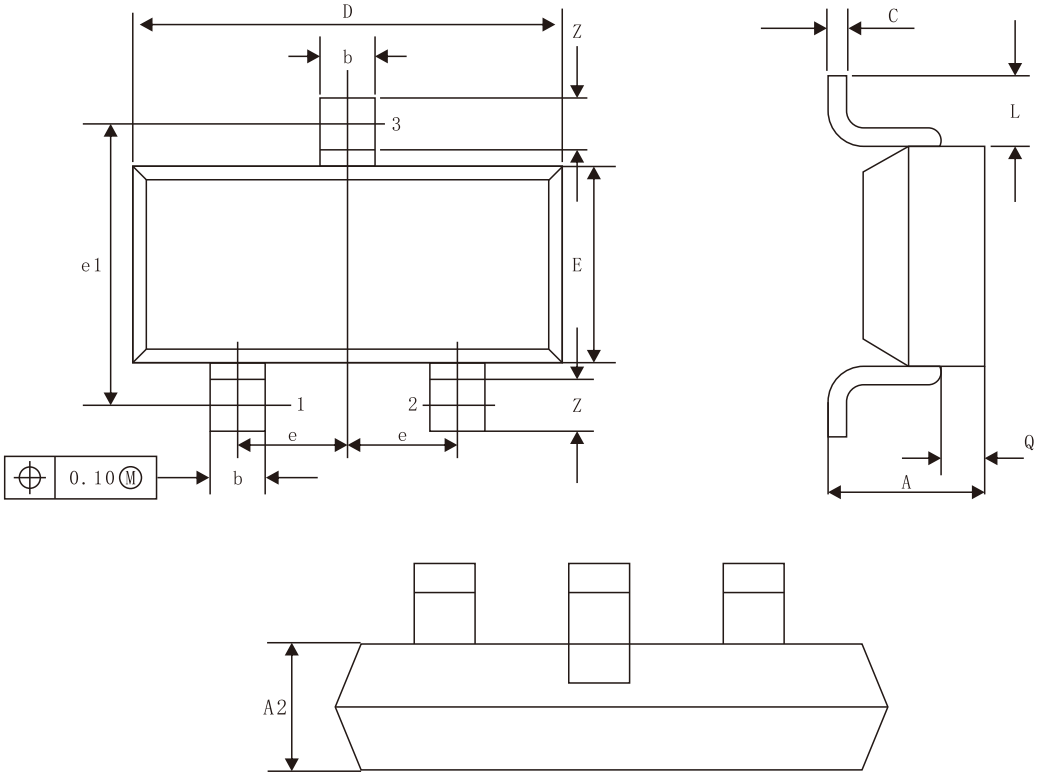

mm	SOT-23（E3-01A）		
	MIN	NOM	MAK
A	0.8		1.2
A2	0.65		1.05
b	0.37		0.51
c	0.085		0.115
D	2.80		3.04
E	1.2		1.3
e		1.0	
e1		1.9	
L	0.45		0.60
Q	0.35		0.45
Z	0.30		

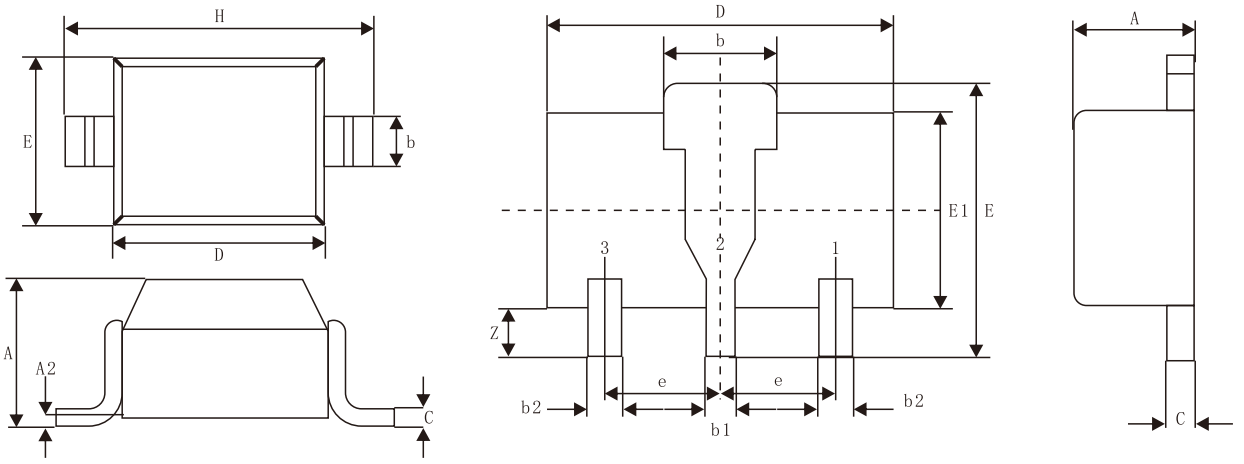

mm	SOD-123			SOD-323			SOD-523		
	MIN		MAX	MIN		MAX	MIN		MAX
A			1.35	0.91		1.16	0.58		0.65
A2			0.10			0.10			0.10
b	0.45		0.65	0.25		0.40	0.25		0.35
c	0.10		0.20	0.10		0.20	0.11		0.17
D	2.55		2.85	1.52		1.90	1.15		1.25
E	1.4		1.7	1.11		1.45	0.75		0.85
H	3.55		3.9	2.39		2.71	1.55		1.65

mm	SOT-89		
	MIN		MAX
A	1.4		1.6
b	1.4		1.8
b1	0.40		0.58
b2	0.32		0.52
c	0.35		0.45
D	4.3		4.6
E	3.6		4.25
E1	2.3		2.6
e	1.4		1.6
Z	0.8		

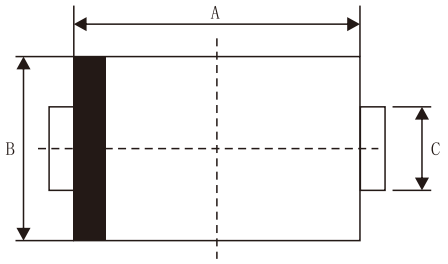

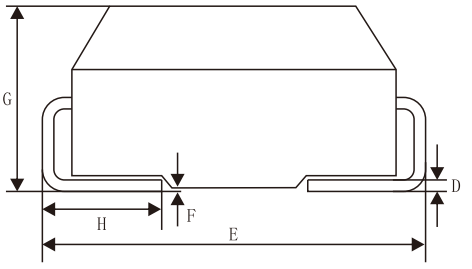

mm	SMA (D0-214AC)			SMB (D0-214AA)			SMC (DO-214AB)		
	MIN		MAX	MIN		MAX	MIN		MAX
A	3.94		4.60	4.25		4.95	6.60		7.75
B	2.45		2.90	3.30		3.90	5.50		6.25
C	1.25		1.65	1.85		2.15	2.75		3.20
D	0.15		0.31	0.15		0.31	0.15		0.41
E	4.90		5.30	5.05		5.60	7.75		8.50
F			0.203			0.203			0.203
G	1.90		2.30	2.13		2.45	1.95		2.65
H	0.76		1.52	0.88		1.60	0.75		1.75

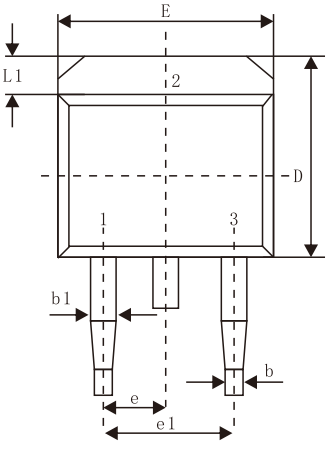

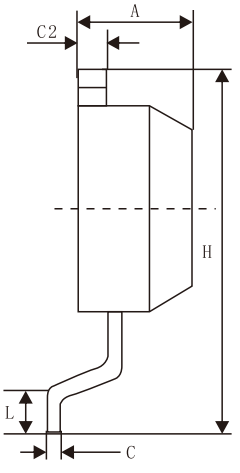

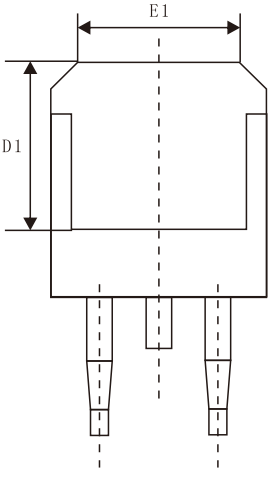

mm	D^2PAK		
	MIN		MAX
A	4.20		4.69
b	0.69		0.93
b1	0.95		1.45
C	0.46		0.65
C2	1.22		1.40

D	9.00		9.40
D1	7.60		8.00
E	9.80		10.54
E1	6.50		7.60
e		2.54	
e1		5.08	
H		14.1	15.49
L	1.40		2.40
L1	1.20		1.40

陶瓷表贴型封装外形：

SOT-23C、SOT-143C、SOT-89C、SMA-1、SMD-0.1、SMD-0.2、SMD-0.3、SMD-0.5、SMD-1、SMD-2。

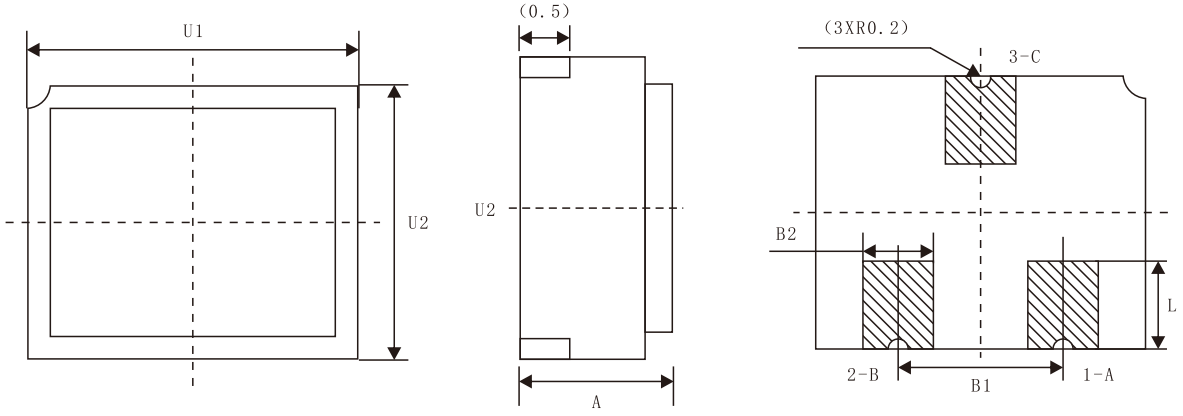

mm	SOT-23		
	MIN	NOM	MAX
U1	2.92	—	3.18
U2	2.41	—	2.67
A	—	—	1.42
L	0.56	—	0.96
B1	1.81	—	2.01
B2	0.41	—	0.61

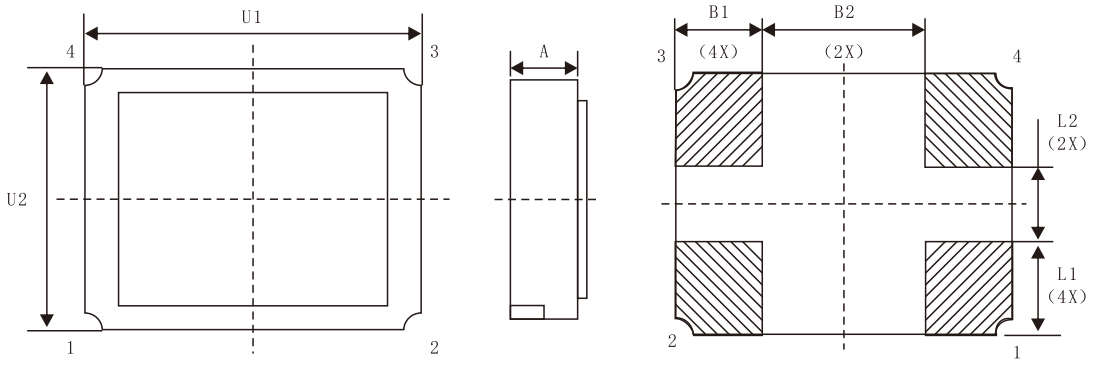

mm	SOT-143C		
	MIN	NOM	MAX
U1	3.10	—	3.30
U2	2.40	—	2.60
A	—	—	1.03
L1	0.77	—	1.03
L2	0.57	—	0.83
B1	0.87	—	1.13
B2	1.07	—	1.33

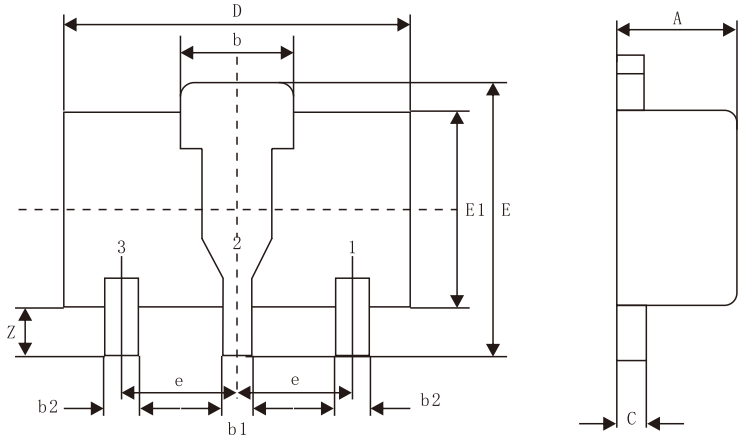

mm	SOT-89C		
	MIN		MAX
A			2.0
b	1.4		1.8
b1	0.43		0.57
b2	0.33		0.47

c	0.15		0.40
D	4.3		4.5
E	3.6		4.2
E1	2.4		2.6
e	1.4		1.6
Z	0.8		

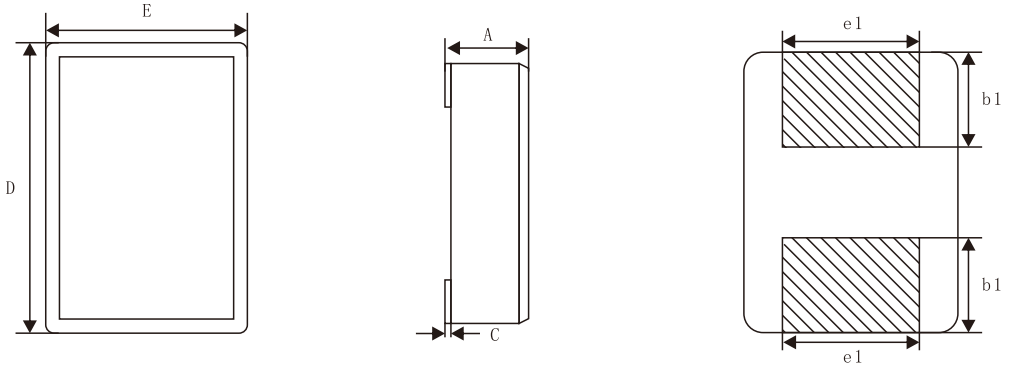

mm	SMA-1			SMD-0.1			SMD-0.3		
	MIN		MAX	MIN		MAX	MIN		MAX
A			2.9			3.22			4.60
b2	1.38		1.62	1.38		1.62	1.35		1.65
C	0.25		0.51	0.25		0.51	0.2		0.4
D	5.10		5.50	5.85		6.15	7.8		8.2
E	2.65		2.95	3.38		3.68	5.8		6.2
e1	1.50		1.90	1.85		2.52	2.85		3.15

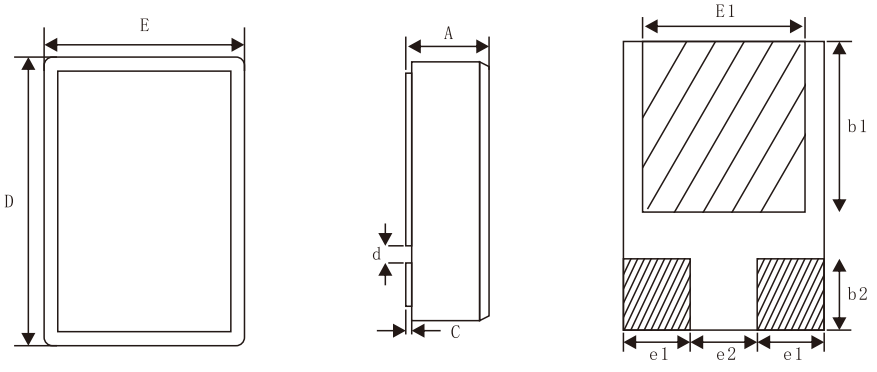

mm	SMD-0.2			SMD-0.5			SMD-1			SMD-2		
	MIN		MAX	MIN		MAX	MIN		MAX	MIN		MAX
A			2.85			3.19			3.60			3.62

b1	4.39		4.71	5.56		5.91	10.38		10.70	11.90		12.22
b2	1.84		2.16	2.89		3.26	3.84		4.27	3.84		4.27
C	0.254		0.508	0.254		0.508	0.254		0.508	0.254		0.508
D	7.74		8.16	9.97		10.41	15.69		16.11	17.31		17.73
d	0.76			0.76			0.74			0.84		
E	5.22		5.71	7.29		7.71	11.17		11.62	13.12		13.55
E1	4.84		5.20	7.09		7.51	9.37		9.81	11.01		11.33
e1	1.74		2.06	2.26		2.70	3.39		3.84	3.39		3.84
e2	0.70			0.85			0.89			1.27		

二电极扁平型封装外形：

TO-220A、TO-247-2、TO-267A-2、TO-257-W2H、TO-258-2。

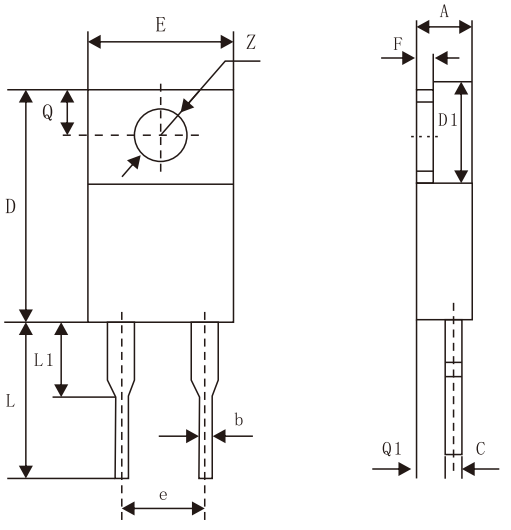

mm	TO-220A/T0-220-2			TO-247-2		
	MIN	NOM	MAX	MIN	NOM	MAX
A	3.80		4.82	4.7		5.31
b	0.6		1.0	1.02		1.4
Z	3.6		3.9	3.56		3.66
D	14.7		15.9	20.80		21.46
D1	5.8		6.9			
e	4.6		5.2		10.90	
E	9.5		10.5	15.49		16.26
F	1.1		1.4			

L	12.5		14.8	19.81		20.32
L1	3.56		4.5	4.17		4.47
Q	2.54		3.3			
Q1		2.65		2.21		2.59
C	0.36		0.7	0.41		0.79

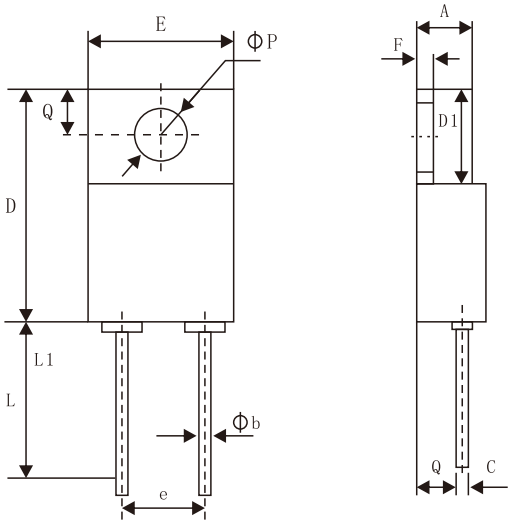

mm	TO-257-W2H			TO-258-2			TO-267A-2		
	MIN	NOM	MAX	MIN	NOM	MAX	MIN	NOM	MAX
A	4.6		5.2	6.94		7.32	6.55		7.50
Φb		0.8			1.5		1.4		1.65
Φp	3.4		3.8	4.00		4.15	3.95		4.20
D	16.3		16.7	20.78		21.22	23.6		24.15
D1		5.9		6.95		7.65		7.25	
e		5.08			10.16			10.0	
E	10.4		10.75	17.33		17.67	20.2		20.45
F	0.9		1.1	1.40		1.60	1.40		1.60
L	12.0		15.7	14.0		16.0	18.0		19.0
L1			3.5			3.5			5.5
Q	2.8		3.2	3.0		3.4	3.3		3.8
Q1		2.5		3.05		3.60	3.55		3.8
C	0.7		0.9		1.5			1.5	

三电极扁平型封装外形：

TO-220、TO-247-3、TO-257、TO-257B、TO-254、TO-258。

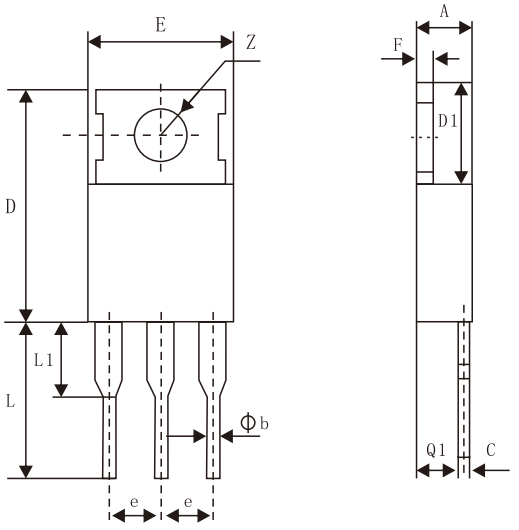

mm	TO-220			TO-247-3		
	MIN	NOM	MAX	MIN	NOM	MAX
A	3.5		4.8	4.45		5.21
Φb			1.2	1.168		1.321
Z	3.6		4.0	3.487		3.658
D			16.5	20.32		21.10
D1	5.9		6.9			
e		2.54			5.46	
E			10.7	15.367		16.13
F	1.1		1.4			
L	12.5		14.5	19.81		20.32
L1			3.5	3.90		4.472
Q1	2.0		2.8	2.286		2.540
C	0.4			0.508		0.762

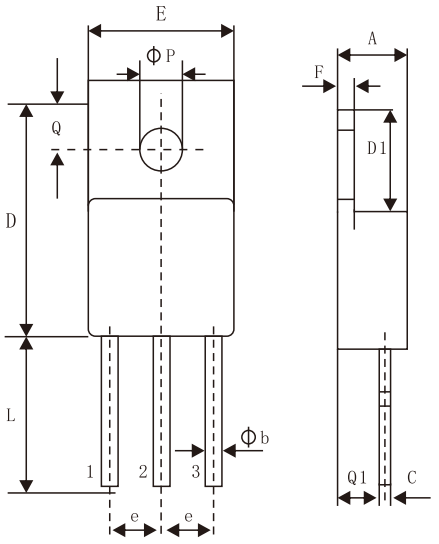

mm	TO-257			TO-254			TO-258		
	MIN	NOM	MAX	MIN	NOM	MAX	MIN	NOM	MAX
A	4.6		5.2	6.10		6.85	6.94		7.32
Φb		0.8		0.89		1.14		1.5	
Φp	3.3		3.8	3.10		3.85	4.00		4.15
D	16.3		16.8	19.84		20.45	20.78		21.22
D1	5.55		6.8		6.5		6.95		7.65
E	10.3		10.8	13.4		13.9	17.33		17.67
e		2.54			3.81			5.08	
F	0.9		1.1	1.05		1.6	1.40		1.60
L	12.0		15.7	12.0		15.7	14.0		16.0
Q		3.0		2.8		3.2	3.0		3.4
Q1		2.5		3.05		3.6	3.05		3.60
C	0.7		0.9		1.0			1.5	

玻壳表贴型封装外形：

LL-35(SOD-80)、LL-41。

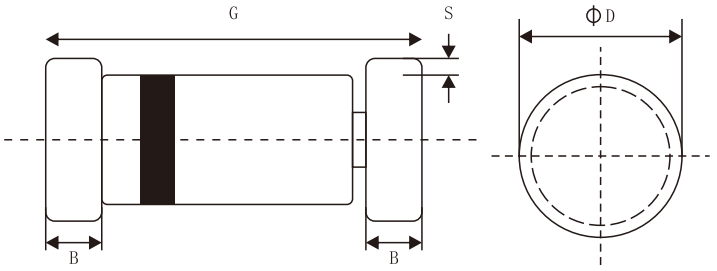

mm	LL-35 (SOD-80)			LL-41		
	MIN	NOM	MAX	MIN	NOM	MAX
ΦD	1.3		1.7	2.3		3.3
G	3.3		3.7	4.5		5.5
B	0.35		0.56	0.35		0.56
S	0.03			0.03		

实物展示

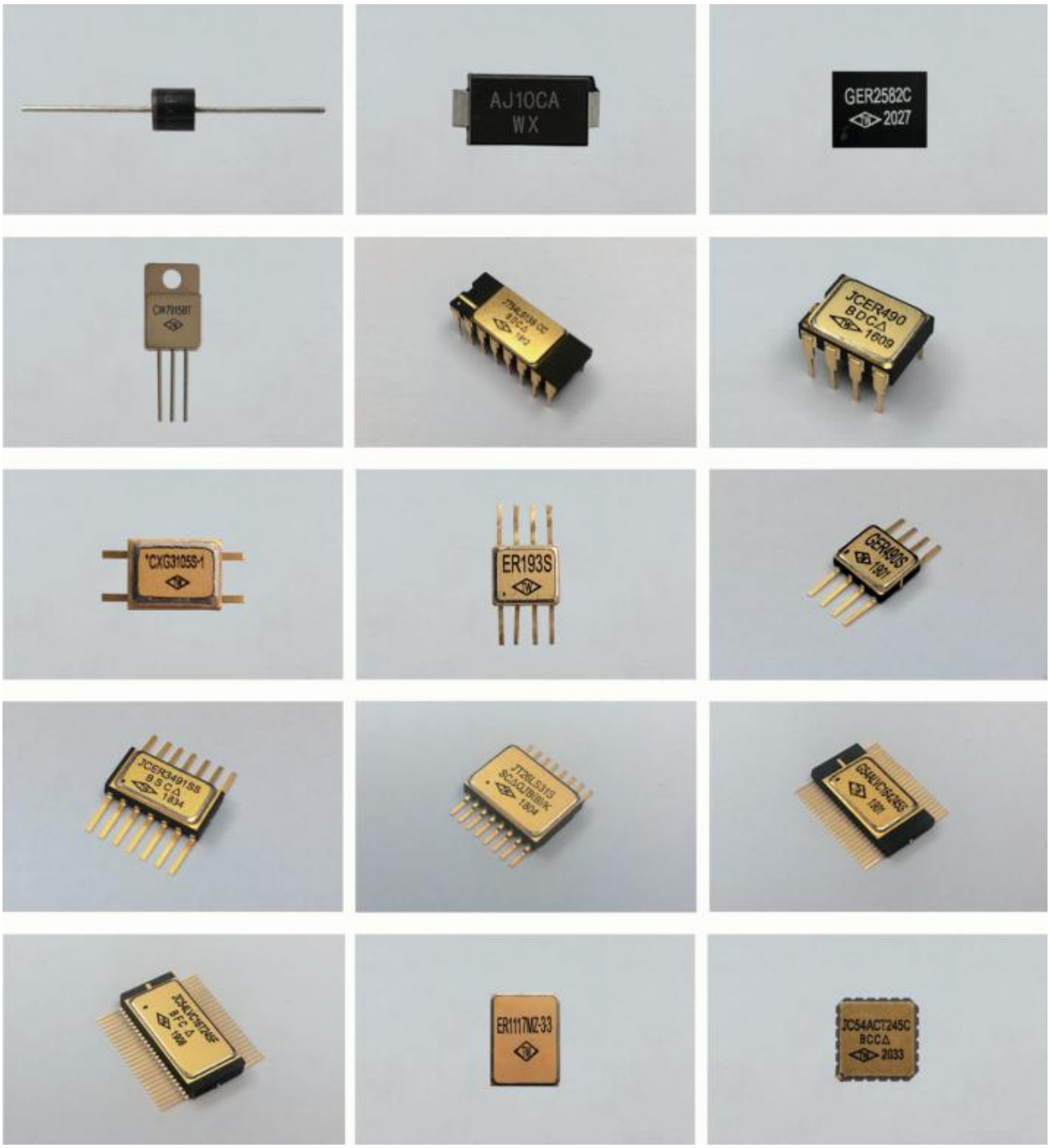

PROFESSIONAL DISTRIBUTOR OF ELECTRONIC COMPONENTS FROM CHINA

DISTRIBUTOR INFORMATION:

Macrochip

Macrochip Science Technology Co., Ltd.
E-mail: anna@macro-chip.cn
Tel: 86-02883404113
Mobile： 86-15719495227
Website: www.macro-chip.cn
Address: 38 Jinke Road South, Jinniu High-Tech Industrial Park, Chengdu, Sichuan,China